Produktinformation

250 Liter Stehender Pufferspeicher

Art-Nr.: ES/NAD 250 v1 / Marke: Drazice

DRAŽICE
MITGLIED DER NIBE GRUPPE

C A↑G

765,00EUR / Stück

inkl. 19% USt. zzgl. Versand

Nur noch wenige auf Lager. Sofort lieferbar!

Pufferspeicher für Heizungssysteme
50 - 250 Liter ohne Wärmetauscher

		ES/NAD v1 50	ES/NAD v1 100	ES/NAD v1 250
	Liter	50	120	265
Maße HxBxT	mm	561 x 524 x 524	807 x 584 x 584	1570 x 584 x 584
Montageart		wandhängend / stehend	wandhängend / stehend	stehend
Isolierung PU	mm	42	42	42
max. Temperatur	°C	90	90	90
max. Betriebsdruck	Mpa	0,3	0,3	0,3
Wärmeverlust	W	31	41	88
Energieeffizienzklasse	ErP	B	B	C
Elektrisches Heizelement der Serie ES/DZ		Nur 3,3kW	bis 6,0kW	bis 6,0kW
Gewicht	kg	25,0	41,0	88,0

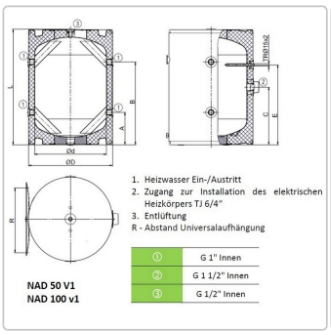

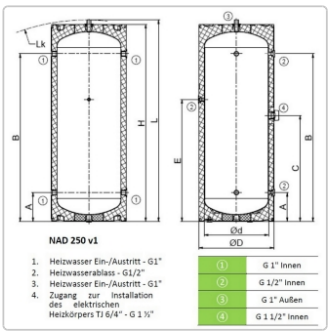

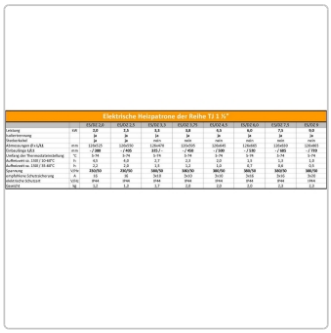

Elektrische Heizpatrone der Reihe TJ 1 ½"

		DZ/TJ 3,0	DZ/TJ 3,3	DZ/TJ 4,5	DZ/TJ 6	DZ/TJ 7,5	DZ/TJ 9	DZ/TJ 12	DZ/TJ 15	DZ/TJ 18
Leistung	kW	3,0	3,3	4,5	6,0	6,0	6,0	6,0	7,5	9,0
Versorgungsspannung		3~	3~	3~	3~	3~	3~	3~	3~	3~
Frequenz	Hz	50	50	50	50	50	50	50	50	50
Abmessungen Ø x LAG	mm	1150/120	1150/120	1150/170	1150/120	1150/120	1150/120	1150/120	1150/120	1150/120
Einbautiefe LEG	mm	≥ 700	≥ 700	≥ 700	895,5	≥ 700	≥ 700	≥ 700	≥ 700	≥ 700
Einfluß der Thermostatverstellung	°C	5-70	5-70	5-70	5-70	5-70	5-70	5-70	5-70	5-70
Anschlußgewinde Ø x LAG	½"	1,5	1,5	1,5	1,5	1,5	1,5	1,5	1,5	1,5
Aufheizzeit ca. 1000 l 10 auf 55	h	1,2	1,0	1,3	1,2	1,2	1,2	1,1	1,0	0,9
Spannung	V/Hz	230/50	230/50	380/50	380/50	380/50	380/50	380/50	380/50	380/50
Anschlußleitung Schutzleiter/ang		2,5	2,5	2,5	2,5	2,5	2,5	2,5	2,5	2,5
automatische Schutzart	IP/IK	IP44	IP44	IP44	IP44	IP44	IP44	IP44	IP44	IP44
Gewicht	kg	1,2	1,2	1,2	1,2	1,2	1,2	1,2	1,2	1,2

Produktinformation

Energy Systems Pufferspeicher sind bewährte Qualitätsprodukte. Die Pufferspeicher der Serie ES/NAD v1 eignen sich ideal auch als Ergänzung zur bestehenden Anlage.

Pufferspeicher der Serie ES/NAD v1 dienen lediglich zur Speicherung von Wärme in Heizsystemen, die Heizwasser als Medium verwenden. Die Integrierung solcher Warmwasserspeicher in Heizsysteme mit Heizquelle sorgt für den idealen Betrieb der Heizquelle bei effizienten Temperaturbedingungen. z.B. bei Wärmepumpensystemen.

Die Kessel sind aus Stahlblech, ohne innere Oberflächenbehandlung gefertigt und werden auf das 1,5-fache ihres Betriebsdruckes getestet. NAD 50 v1, NAD 100 v1 und NAD 250 v1 sind mit einer 42 mm dicken Wärmedämmung aus FCKW-freiem Polyurethan-Hartschaum ausgestattet, die über hervorragende Wärmedämmungseigenschaften verfügt. Die Ummantelung des Pufferspeichers ist aus Blech gefertigt und Pulverlackbeschichtet.

Der Warmwasserspeicher ES/NAD 50 v1 und ES/NAD 100 v1 kann sowohl stationär auf einem ausreichend festen Untergrund, als auch an einer ausreichend festen Wand installiert werden. ES/NAD 250 v1 ist lediglich als stationärer Warmwasserspeicher zur senkrechten Installation auf ausreichend tragfähigem Untergrund vorgesehen.

Technische Daten

Pufferspeicher für Heizungssysteme 50 - 250 Liter ohne Wärmetauscher		ES/NAD v1 50	ES/NAD v1 100	ES/NAD v1 250
	Liter	50	120	265
Maße HxBxT	mm	561 x 524 x 524	807 x 584 x 584	1570 x 584 x 584
Montageart		wandhängend / stehend	wandhängend / stehend	stehend
Isolierung PU	mm	42	42	42
max. Temperatur	°C	90	90	90
max. Betriebsdruck	Mpa	0,3	0,3	0,3
Wärmeverlust	W	31	41	88
Energieeffizienzklasse	ErP	B	B	C
Elektrisches Heizelement der Serie ES/DZ		Nur 3,3kW	bis 6,0kW	bis 6,0kW
Gewicht	kg	25,0	41,0	88,0

Skizzen 50-100

Produktinformation

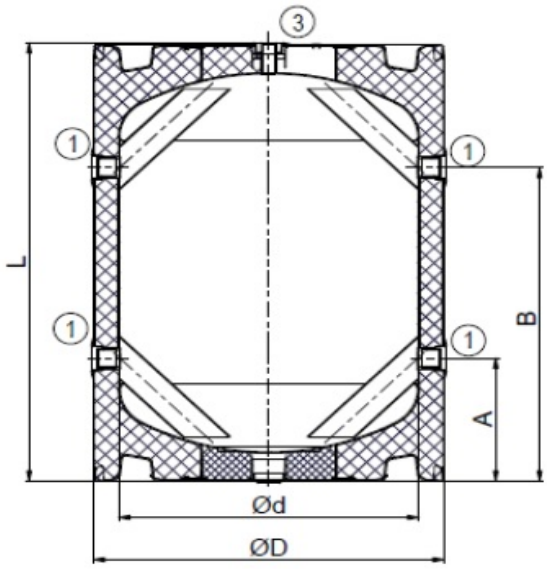

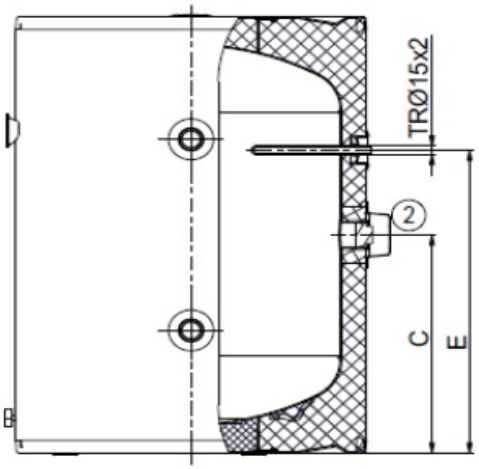

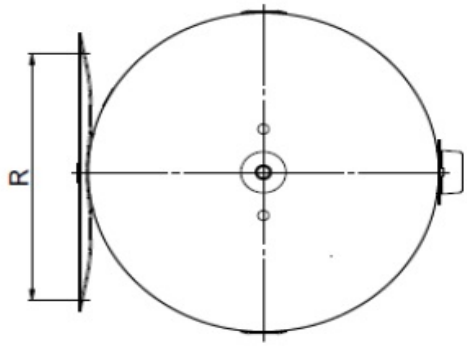

1. Heizwasser Ein-/Austritt
2. Zugang zur Installation des elektrischen Heizkörpers TJ 6/4“
3. Entlüftung

R - Abstand Universalaufhängung

①	G 1" Innen
②	G 1 1/2" Innen
③	G 1/2" Innen

NAD 50 V1
NAD 100 v1

Maße

	ES/NAD v1 50	ES/NAD v1 100	ES/NAD v1 250
A	215	225	225
B	345	575	1.305
C	265	400	825
d	440	500	500
D	524	584	584
E	365	555	950
H	-	-	1.535
L	561	803	1.568
Lk	-	-	1.605
R	300-310 350-372 432-468	300-310 350-372 432-468	-

Skizze 250

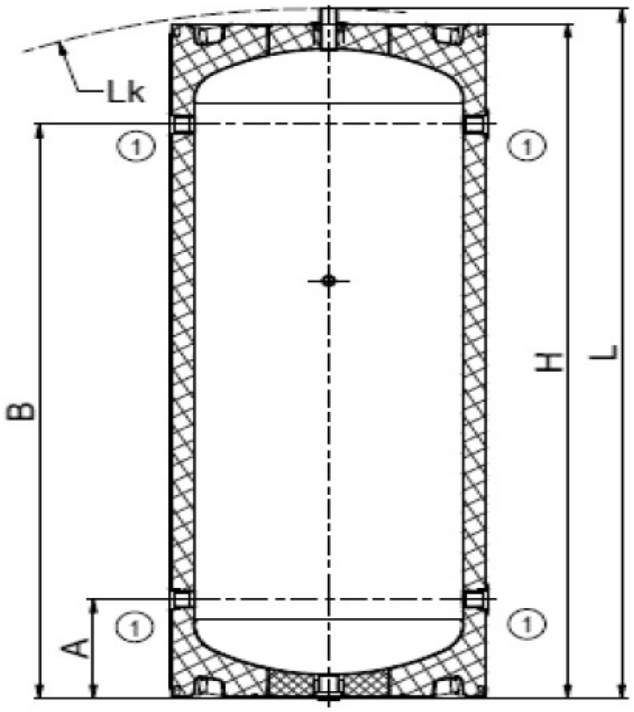

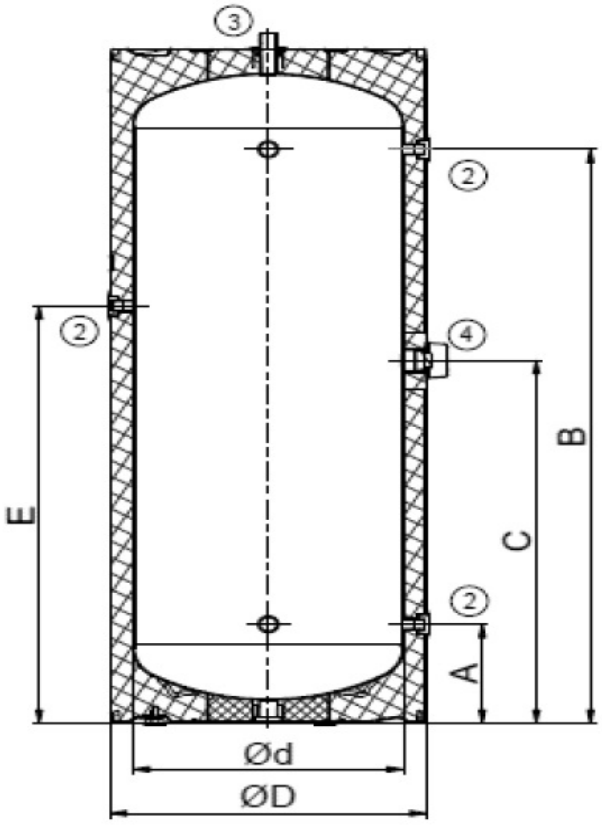

NAD 250 v1

1. Heizwasser Ein-/Austritt - G1"
2. Heizwasserablass - G1/2"
3. Heizwasser Ein-/Austritt - G1"
4. Zugang zur Installation des elektrischen Heizkörpers TJ 6/4“ - G 1 ½"

1	G 1" Innen
2	G 1/2" Innen
3	G 1" Außen
4	G 1 1/2" Innen

Produktinformation

Tabelle Heizstab

Elektrische Heizpatrone der Reihe TJ 1 ½"									
		ES/DZ 2,0	ES/DZ 2,5	ES/DZ 3,3	ES/DZ 3,75	ES/DZ 4,5	ES/DZ 6,0	ES/DZ 7,5	ES/DZ 9
Leistung	kW	**2,0**	**2,5**	**3,3**	**3,8**	**4,5**	**6,0**	**7,5**	**9,0**
Isoliertrennung		**ja**	**ja**	**ja**	**ja**	**ja**	**ja**	**ja**	**ja**
Steckerkabel		**ja**	**ja**	nein	nein	nein	nein	nein	nein
Abmessungen Ø x **L/L1**	mm	126x525	126x550	126x470	126x595	126x645	126x665	126x830	126x865
Einbaulänge **L/L1**	mm	**- / 380**	**- / 405**	**325 / -**	**- / 450**	**- / 500**	**- / 520**	**- / 685**	**- / 720**
Umfang der Thermostateinstellung	°C	5-74	5-74	5-74	5-74	5-74	5-74	5-74	5-74
Aufheizzeit ca. 150l / 10-60°C	h	4,5	4,0	2,7	2,3	2,0	1,5	1,3	1,0
Aufheizzeit ca. 150l / 35-60°C	h	2,2	2,0	1,5	1,2	1,0	0,7	0,6	0,5
Spannung	V/Hz	**230/50**	**230/50**	**380/50**	**380/50**	**380/50**	**380/50**	**380/50**	**380/50**
empfohlene Schutzsicherung	A	16	16	3x10	3x10	3x10	3x16	3x16	3x20
elektrische Schutzart	V/Hz	IP44	IP44	IP44	IP44	IP44	IP44	IP44	IP44
Gewicht	kg	1,2	1,3	1,7	2,0	2,0	2,0	2,3	2,3
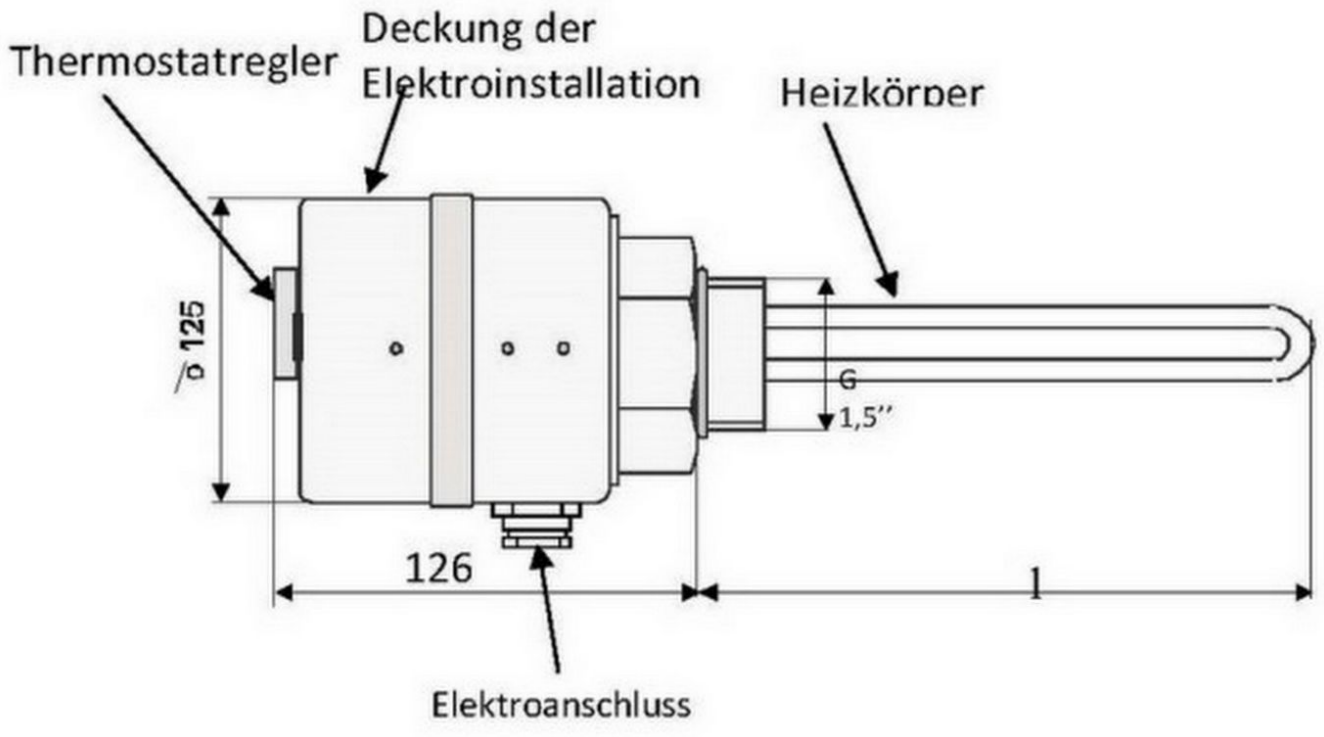
Skizze Heizstab