500 Liter Wärmepumpenspeicher OKC 500 NTR/HP

Art-Nr.: ES/OKC 500 NTR/HP / Marke: Drazice

DRAŽICE
MITGLIED DER NIBE GRUPPE

C A T G

1.830,00EUR / Stück

inkl. 19% USt. zzgl. Versand

Produkt lagernd, sofort versandfertig

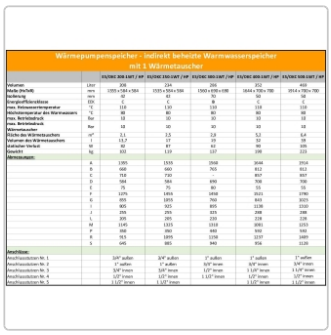

Wärmepumpenspeicher - indirekt beheizte Warmwasserspeicher
mit 1 Wärmetauscher

		ES/OKC 300 LNT / HP	ES/OKC 350 LNT / HP	ES/OKC 400 LNT / HP	ES/OKC 500 LNT / HP	ES/OKC 600 LNT / HP
Volumen	Liter	300	350	400	500	600
Maße (Höhe/Ø)	mm	1355 x 660 x 765	1555 x 660 x 765	1560 x 690 x 790	1840 x 790 x 790	1914 x 790 x 790
Aufstellung		V	V	V	V	V
Energieeffizienzklasse	EEK	C	C	B	C	C
max. Wassertemperatur	°C	110	110	110	110	110
Höchsttemperatur des Warmwassers	°C	90	90	90	90	90
max. Betriebsdruck Wasserseite	Bar	10	10	10	10	10
max. Betriebsdruck Wärmetauscher	Bar	10	10	10	10	10
Fläche des Wärmetauschers	m^2	2,1	2,5	2,8	5,2	6,4
Volumen des Wärmetauschers	l	15,7	17	19	32	39
Dauerhafter Verlust	W	1,5	1,5	1,5	1,5	1,5
Gewicht	kg	102	110	117	158	215
Abmessungen:						
	A	1355	1555	1560	1840	1914
	B	660	660	765	812	812
	C	714	720		850	860
	D	564	564	690	769	785
	E	1	1	1	1	1
	F	1275	1456	1458	1615	1790
	G	855	1055	760	845	1015
	I	905	925	855	1130	1310
	J	255	255	335	288	288
	L	205	205	215	228	228
	M	1145	1325	1312	1061	1233
	P	460	460	440	930	980
	R	915	1095	1250	1235	1405
	S	645	845	940	954	1120
Anschlüsse:						
Anschlussleitungen Nr. 1		3/4" außen	3/4" außen	1" außen	1" außen	1" außen
Anschlussleitungen Nr. 2		1" außen	1" außen	5/4" innen	5/4" innen	3/4" innen
Anschlussleitungen Nr. 3		3/4" innen	3/4" innen	1/2" innen	1 1/2" innen	1 1/2" innen
Anschlussleitungen Nr. 4		1/2" innen	1/2" innen	1 1/2" innen	1/2" innen	1/2" innen
Anschlussleitungen Nr. 5		1 1/2" innen	1 1/2" innen		1 1/2" innen	1 1/2" innen

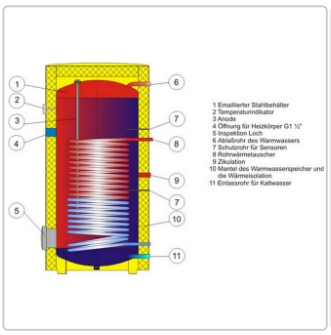

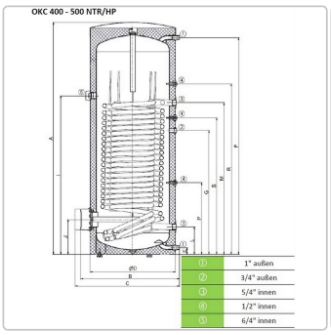

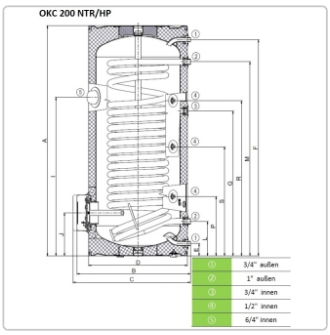

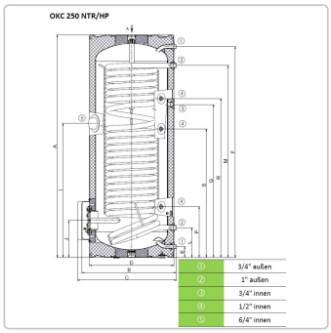

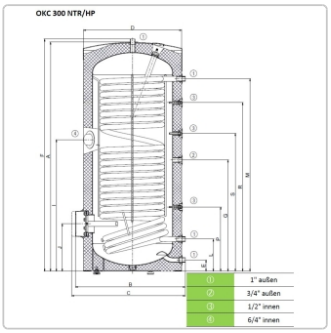

PRODUKTBESCHREIBUNG / FUNKTIONSPRINZIP:

Produktinformation

Wärmepumpenspeicher der Serie ES/OKC 200-500 mit 1WT/HP sind emaillierte Hochleistungswarmwasserspeicher; konstruiert für Wärmepumpen, zentrale Trinkwassererwärmung durch Öl-, Gas- oder Brennwertkessel sowie für hohen Warmwasserbedarf.

Wärmepumpeneinsatz:

Durch den großen Wärmetauscher kann die Wärmepumpe beste Energieerträge erzielen.

Der Speicher kann aber auch zur normalen Trinkwassererwärmung genutzt werden. Vorteile hierfür: Aufgrund des großen Nachheizvolumens werden Brennerlaufzeiten verlängert, gleichzeitigt werden die Brennerstarts verringert.

Gerade bei Brennwertkesseln ist hier die geringe Rücklauftemperatur von Vorteil.

Vorteile auf einen Blick:

Hervorragend für Wärmepumpen und Brennwertkessel geeignet
Wärmetauscherregister für die Wärmepumpe
Glattrohrwärmetauscher für Solaranlagen
Bestens für Brennwerttechnik geeignet. Durch die gigantische Tauscheroberfläche wird der Brennwertkessel auch bei der Trinkwassererwärmung den besten Nutzungsgrad erzielen.
Die enorme Wärmetauscherleistung macht aus diesem Speicher einen Hochleistungs-Trinkwasserbereiter, der auch die hohen Anforderungen bei Mehrfamilienhäusern erfüllt
Hochwertiger Qualitätsstahl S235JR (starkwandig, druckstabil)
Korrosionsschutz innen mit Zweischichtemaillierung
Zwei Magnesium-Schutzanoden eingebaut
PU-Hartschaumdämmung fest aufgeschäumt, Dämmstärke ca. 50 mm (siehe Tabelle), Außenmantel PVC weiß
Einbau eines passenden E-Heizstabes aus unsere Serie TJ 1 1/2" zur Nachheizung möglich

Passende Einschraubheizelemente finden Sie hier: 200/250 Liter bis 3,3kW, 300 Liter bis 4,5kW möglich.

Erst ab 300 Liter kann im Flansch folgende Variante verbaut werden: ES/TPK 150-8/2,2kW

Technische Daten

Produktinformation

Produktinformation

Wärmepumpenspeicher - indirekt beheizte Warmwasserspeicher mit 1 Wärmetauscher						
		ES/OKC 200-1WT / HP	ES/OKC 250-1WT / HP	ES/OKC 300-1WT / HP	ES/OKC 400-1WT / HP	ES/OKC 500-1WT / HP
Volumen	Liter	208	234	286	352	469
Maße (HxTxB)	mm	1355 x 584 x 584	1535 x 584 x 584	1560 x 690 x 690	1644 x 700 x 700	1914 x 700 x 700
Isolierung	mm	42	42	70	50	50
Energieeffizienzklasse	EEK	C	C	**B**	C	C
max. Heizwassertemperatur	°C	110	110	110	110	110
Höchsttemperatur des Warmwassers	°C	80	80	80	80	80
max. Betriebsdruck	Bar	10	10	10	10	10
max. Betriebsdruck Wärmetauscher	Bar	10	10	10	10	10
Fläche des Wärmetauschers	m^2	2,1	2,5	2,9	5,2	6,4
Volumen des Wärmetauschers	l	13,7	17	19	32	39
statischer Verlust	W	82	87	62	90	105
Gewicht	kg	102	119	137	190	223
Abmessungen:						
	A	1355	1535	1560	1644	1914
	B	660	660	765	812	812
	C	710	710	-	857	857
	D	584	584	690	700	700
	E	75	75	80	55	55
	F	1275	1455	1450	1521	1790
	G	855	1055	760	843	1023
	I	805	925	895	1138	1310
	J	255	255	325	288	288
	L	205	205	220	228	228
	M	1145	1325	1310	1081	1253
	P	350	350	440	592	592
	R	915	1095	1150	1237	1409
	S	645	885	940	956	1128
Anschlüsse:						
Anschlussstutzen Nr. 1		3/4" außen	3/4" außen	1" außen	1" außen	1" außen
Anschlussstutzen Nr. 2		1" außen	1" außen	3/4" innen	3/4" innen	3/4" innen
Anschlussstutzen Nr. 3		3/4" innen	3/4" innen	1/2" innen	1 1/4" innen	1 1/4" innen
Anschlussstutzen Nr. 4		1/2" innen	1/2" innen	1 1/2" innen	1/2" innen	1/2" innen
Anschlussstutzen Nr. 5		1 1/2" innen	1 1/2" innen		1 1/2" innen	1 1/2" innen

Produktinformation

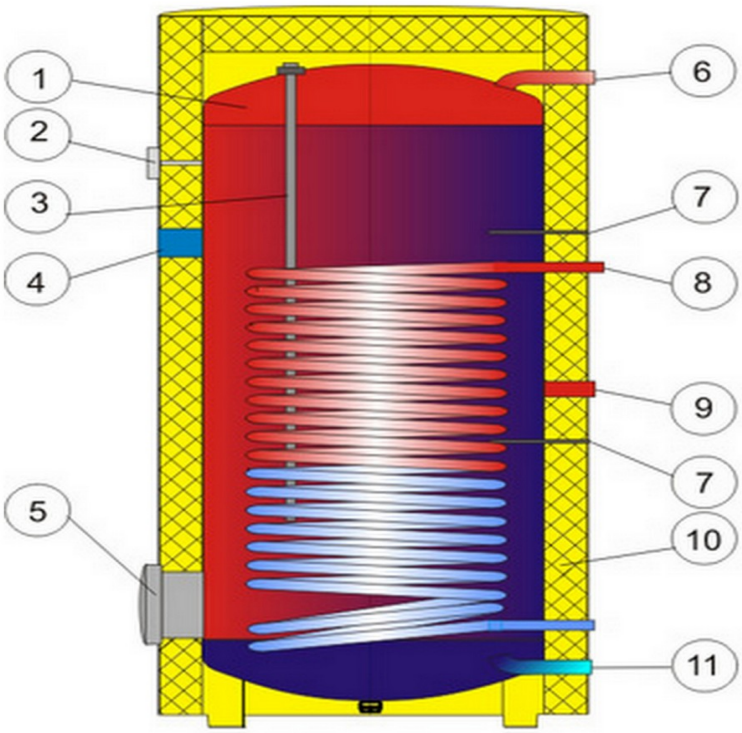

1 Emaillierter Stahlbehälter
2 Temperaturindikator
3 Anode
4 Öffnung für Heizkörper G1 ½"
5 Inspektion Loch
6 Ablaßrohr des Warmwassers
7 Schutzrohr für Sensoren
8 Rohrwärmetauscher
9 Zikulation
10 Mantel des Warmwasserspeicher und die Wärmeisolation
11 Einlassrohr für Kaltwasser

Produktinformation

OKC 400 - 500 NTR/HP

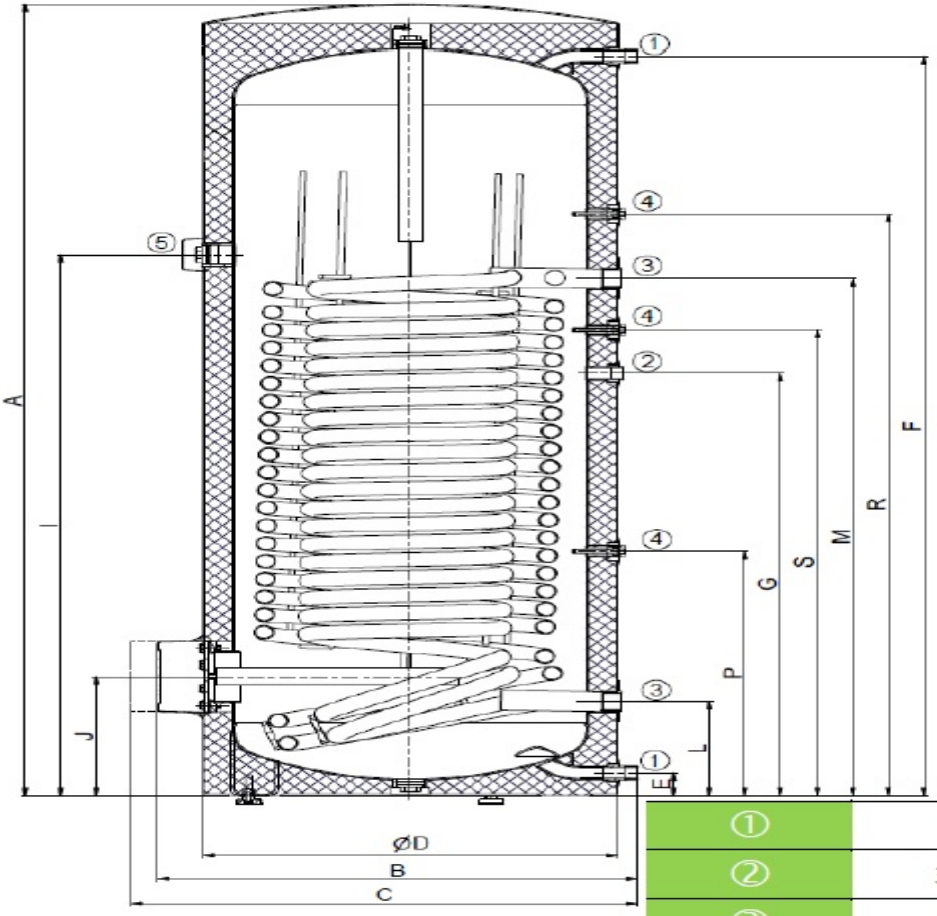

①	1" außen
②	3/4" außen
③	5/4" innen
④	1/2" innen
⑤	6/4" innen

verfügbare Optionen

Heizelement

Ohne Flanschheizelement ES/TPK
ES/TPK 150-8/2,2 kW (+175,00EUR)