Produktinformation

800 L Hygienespeicher mit 1 Wärmetauscher S 800 HYG

Art-Nr.: ES/HYGS 800-1WT / Marke: Tesy

1.433,00EUR / Stück

inkl. 19% USt. zzgl. Versand

Produkt lagernd, sofort versandfertig

Kombipufferspeicher / Hygienespeicher im Durchlaufprinzip mit Edelstahlwellrohr 500 / 800 / 1000 Liter mit 1 zusätzl. Wärmetauscher				
		ES/HYGS 500+1WT	ES/HYGS 800+1WT	ES/HYGS 1000+1WT
Volumen	Liter	458	748	838
Energieeffizienzklasse	EEK	C	C	C
Maße	mm	1.677 x 750 x 750	1.932 x 990 x 990	2.132 x 990 x 990
Isolierung	mm	50	100	100
Dämmung		PU nicht abnehmbar	Abnehmbare Vliesisolierung	
Fläche Edelstahlwellrohr/ Hygienewärmetauscher	m²	5,0	5,5	5,5
Fläche Wärmetauscher S1	m²	1,65	2,23	2,23
Volumen Edelstahlwellrohr/ Hygienewärmetauscher	l	26	28	28
Volumen Wärmetauscher S1	L	10	19,2	19,2
max. Betriebstemperatur	°C	95	95	95
max. Betriebstemperatur Wärmetauscher S1	°C	110	110	110
max. Betriebsdruck des Pufferspeichers	bar	3	3	3
max. Betriebsdruck des Hygienewärmetauschers	bar	10	10	10
max. Betriebsdruck des Wärmetauscher S1	bar	6	6	6
Zapfmenge Warmwasser bei Eingangstemperatur +630°C	L (DHW l/min)	193,3 (30)	252,3 (30)	332,9 (30)
Wärmeverlust ΔT 45K	W	95,0	128,0	136,0
Gewicht	kg	139	174	178

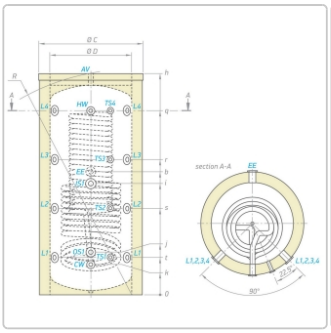

Maße ±5 mm		ES/HYGS 500+1WT	ES/HYGS 800+1WT	ES/HYGS 1000+1WT
h	mm	1.677	1.932	2.132
b	mm	820	1.053	1.092
i	mm	780	780	968
j	mm	307	412	414
k	mm	212	292	294
q	mm	1.448	1.502	1.777
r	mm	1.036	1.122	1.306
s	mm	624	742	835
t	mm	212	362	364
R	mm	1.839	1.969	2.165
øC	mm	750	990	990
øD	mm	650	790	790

Anschlüsse		ES/HYGS 500+1WT	ES/HYGS 800+1WT	ES/HYGS 1000+1WT
CW	Kaltwassereingang	G 1" AG	G1 1/4" AG	G1 1/4" AG
HW	Heißwasserausgang	G 1" AG	G1 1/4" AG	G1 1/4" AG
IS1	Wärmetauscher VL	G1" IG	G 1 1/2" IG	G 1 1/2" IG
OS1	Wärmetauscher RL	G1" IG	G 1 1/2" IG	G 1 1/2" IG
AV	Entlüftung	G 1 1/2" IG	G 1 1/2" IG	G 1 1/2" IG
L1	Vor-/Rücklauf	G 1 1/2" IG	G 1 1/2" IG	G 1 1/2" IG
L2	Vor-/Rücklauf	G 1 1/2" IG	G 1 1/2" IG	G 1 1/2" IG
L3	Vor-/Rücklauf	G 1 1/2" IG	G 1 1/2" IG	G 1 1/2" IG
L3	Vor-/Rücklauf	G 1 1/2" IG	G 1 1/2" IG	G 1 1/2" IG
TS1	Anschluss Fühler/Thermometer	G 1/2" IG	G 1/2" IG	G 1/2" IG
TS2	Anschluss Fühler/Thermometer	G 1/2" IG	G 1/2" IG	G 1/2" IG
TS3	Anschluss Fühler/Thermometer	G 1/2" IG	G 1/2" IG	G 1/2" IG
TS4	Anschluss Fühler/Thermometer	G 1/2" IG	G 1/2" IG	G 1/2" IG
EE	Anschluss Elektroheizelement	G 1 1/2" IG	G 1 1/2" IG	G 1 1/2" IG

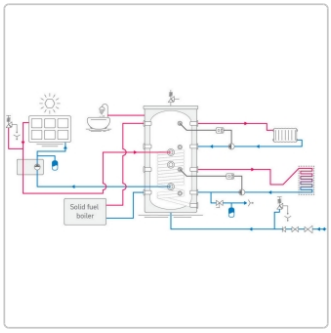

Produktinformation

Was ist der Unterschied zwischen Hygienespeichern und normalen Wasserspeichern?

Der wichtigste Unterschied ist, dass ein Hygienespeicher für die Bereitstellung des Heizungswassers und des Brauchwassers gleichzeitig genutzt werden kann. Ein normaler Pufferspeicher ist für das Trinkwasser nicht geeignet. Es besteht die Gefahr der Legionellenbildung. Der Hygienespeicher besitzt in seinem Inneren einen zusätzlichen Wärmetauscher -> Edelstahlwellrohr. Mit dieser Technik wird sichergestellt, dass immer nur frisches Wasser aus der Leitung kommt. Es wird erst unmittelbar dann erwärmt, wenn es auch tatsächlich gebraucht wird. So befindet sich immer nur eine minimale Menge an stehendem Wasser im Leitungssystem bei Ihnen zu Hause. Das ist auch bei längeren Nutzungspausen eine saubere Sache.

Wie funktioniert der Hygienespeicher?

Damit Ihnen der Hygienespeicher erwärmtes Wasser liefern kann, ist der Wärmetauscher aus Edelstahl als Durchlauferhitzer angelegt. Ein Durchlauferhitzer erwärmt im Gegensatz zu einem Boiler die Wassermenge die wirklich durch Sie angerufen wird, direkt im „Durchlauf“. Im Boiler wird eine feste Menge an Wasser, die sich eben im Boiler befindet, erhitzt. Das heißt, Sie können nur so viel warmes Wasser mit einmal nutzen, wie der Boiler bereitstellt. Das kann aber auch dazu führen, dass der Boiler mit einmal zu viel Wasser erwärmt, welches Sie eigentlich gar nicht benötigen. Zusätzlich lässt sich die Wärmeenergie wie bei einem ganz normalen Pufferspeicher auch für die Heizung nutzen. Eine clevere Sache oder?

Vorteile auf einen Blick:

Sofortige Warmwasseraufbereitung über Edelstahlrohr, Typ AISI 316L
Mindestens 26 bzw. 28 Liter Warmwasser im Hygienewärmetauscher für den sofortigen Einsatz gespeichert (Schenllstart)
Max. Betriebsdruck des Edelstahlwellrohres 10 bar
Max. Betriebstemperatur des Edelstahlwellrohres 95°C
Hocheffiziente PU-Isolierung
Niederdruck-Pfferspeicher (3bar), ausgelegt für die Speicherung und Verteilung von Energie aus bis zu 4 verschiedenen Wärmequellen
Option für die Installation von 4 Wärmefühlern
Max. Warmwasserdurchfluss bei einem vollbeheizten Pufferspeicher von 1500-1700 l/h

Technische Daten

Produktinformation

Kombipufferspeicher / Hygienespeicher im Durchlaufprinzip mit Edelstahlwellrohr 500 / 800 / 1000 Liter mit 1 zusätzl. Wärmetauscher				
		ES/HYGS 500+1WT	ES/HYGS 800+1WT	ES/HYGS 1000+1WT
Volumen	Liter	458	748	838
Energieeffizienzklasse	EEK	C	C	C
Maße	mm	1.677 x 750 x 750	1.932 x 990 x 990	2.132 x 990 x 990
Isolierung	mm	50	100	100
Dämmung		PU nicht abnehmbar	Abnehmbare Vliesisolierung	
Fläche Edelstahlwellrohr/ Hygienewärmetauscher	m²	5,0	5,5	5,5
Fläche Wärmetauscher S1	m²	1,65	2,23	2,23
Volumen Edelstahlwellrohr/ Hygienewärmetauscher	l	26	28	28
Volumen Wärmetauscher S1	L	10	19,2	19,2
max. Betriebstemperatur	°C	95	95	95
max. Betriebstemperatur Wärmetauscher S1	°C	110	110	110
max. Betriebsdruck des Pufferspeichers	bar	3	3	3
max. Betriebsdruck des Hygienewärmetauschers	bar	10	10	10
max. Betriebsdruck des Wärmetauscher S1	bar	6	6	6
Zapfmenge Warmwasser bei Eingangstemperatur +Δ30°C	L (DHW l/min)	193,3 (30)	252,3 (30)	332,9 (30)
Wärmeverlust ΔT 45K	W	95,0	128,0	136,0
Gewicht	kg	139	174	178

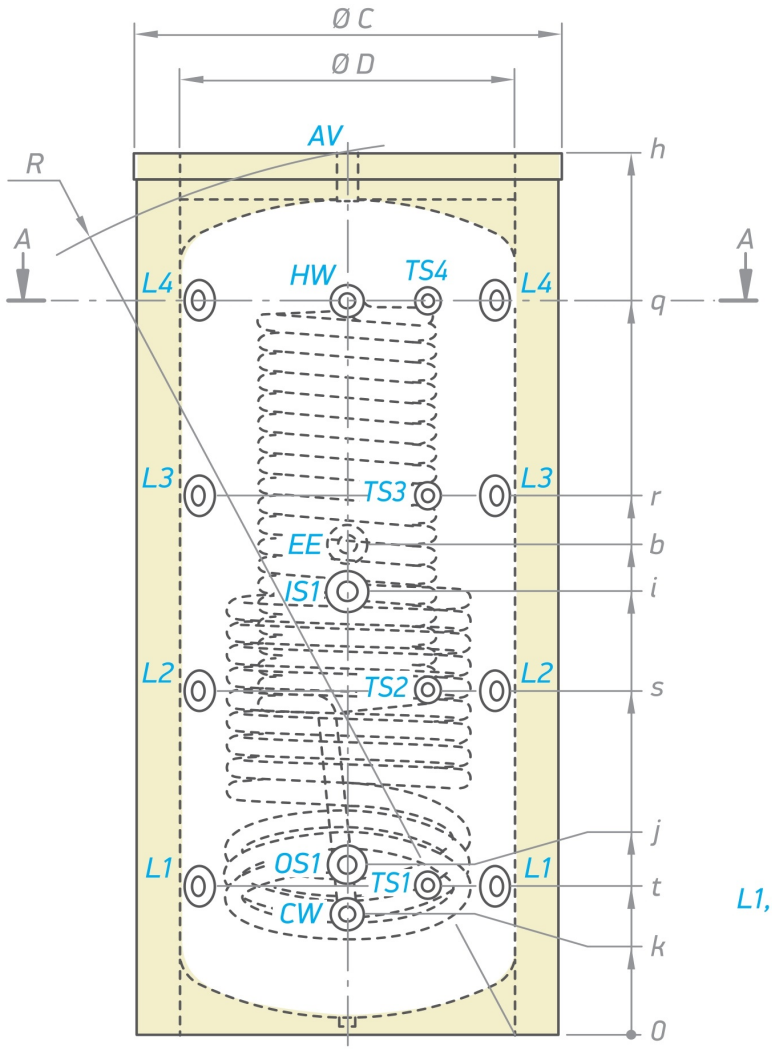
Ø C
Ø D
AV
R
A
A
h
q
r
b
i
s
j
t
k
0
L4
L4
HW
TS4
L3
L3
TS3
EE
IS1
L2
L2
TS2
L1
L1
OS1
TS1
CW

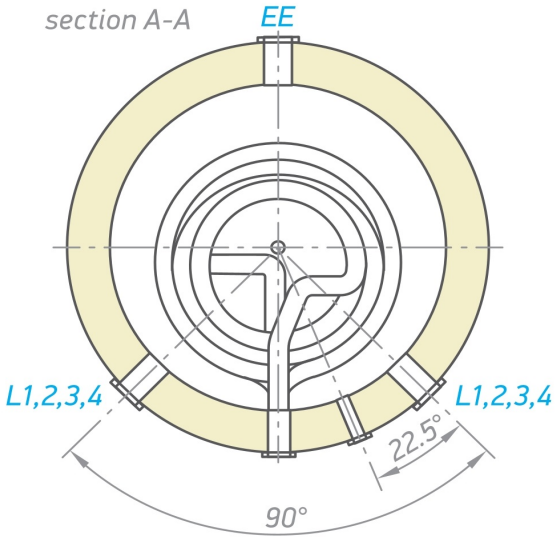
section A-A
EE
L1,2,3,4
L1,2,3,4
22.5°
90°

Produktinformation

Maße ±5 mm		ES/HYGS 500+1WT	ES/HYGS 800+1WT	ES/HYGS 1000+1WT
h	mm	1.677	1.932	2.132
b	mm	820	1.053	1.092
i	mm	780	780	968
j	mm	307	412	414
k	mm	212	292	294
q	mm	1.448	1.502	1.777
r	mm	1.036	1.122	1.306
s	mm	624	742	835
t	mm	212	362	364
R	mm	1.839	1.969	2.165
ØC	mm	750	990	990
ØD	mm	650	790	790

Anschlüsse		ES/HYGS 500+1WT	ES/HYGS 800+1WT	ES/HYGS 1000+1WT
CW	Kaltwassereingang	G 1" AG	G1 1/4" AG	G1 1/4" AG
HW	Heißwasserausgang	G 1" AG	G1 1/4" AG	G1 1/4" AG
IS1	Wärmetauscher VL	G1" IG	G 1 1/2" IG	G 1 1/2" IG
OS1	Wärmetauscher RL	G1" IG	G 1 1/2" IG	G 1 1/2" IG
AV	Entlüftung	G 1 1/2" IG	G 1 1/2" IG	G 1 1/2" IG
L1	Vor-/Rücklauf	G 1 1/2" IG	G 1 1/2" IG	G 1 1/2" IG
L2	Vor-/Rücklauf	G 1 1/2" IG	G 1 1/2" IG	G 1 1/2" IG
L3	Vor-/Rücklauf	G 1 1/2" IG	G 1 1/2" IG	G 1 1/2" IG
L3	Vor-/Rücklauf	G 1 1/2" IG	G 1 1/2" IG	G 1 1/2" IG
TS1	Anschluss Fühler/Thermometer	G 1/2" IG	G 1/2" IG	G 1/2" IG
TS2	Anschluss Fühler/Thermometer	G 1/2" IG	G 1/2" IG	G 1/2" IG
TS3	Anschluss Fühler/Thermometer	G 1/2" IG	G 1/2" IG	G 1/2" IG
TS4	Anschluss Fühler/Thermometer	G 1/2" IG	G 1/2" IG	G 1/2" IG
EE	Anschluss Elektroheizelement	G 1 1/2" IG	G 1 1/2" IG	G 1 1/2" IG
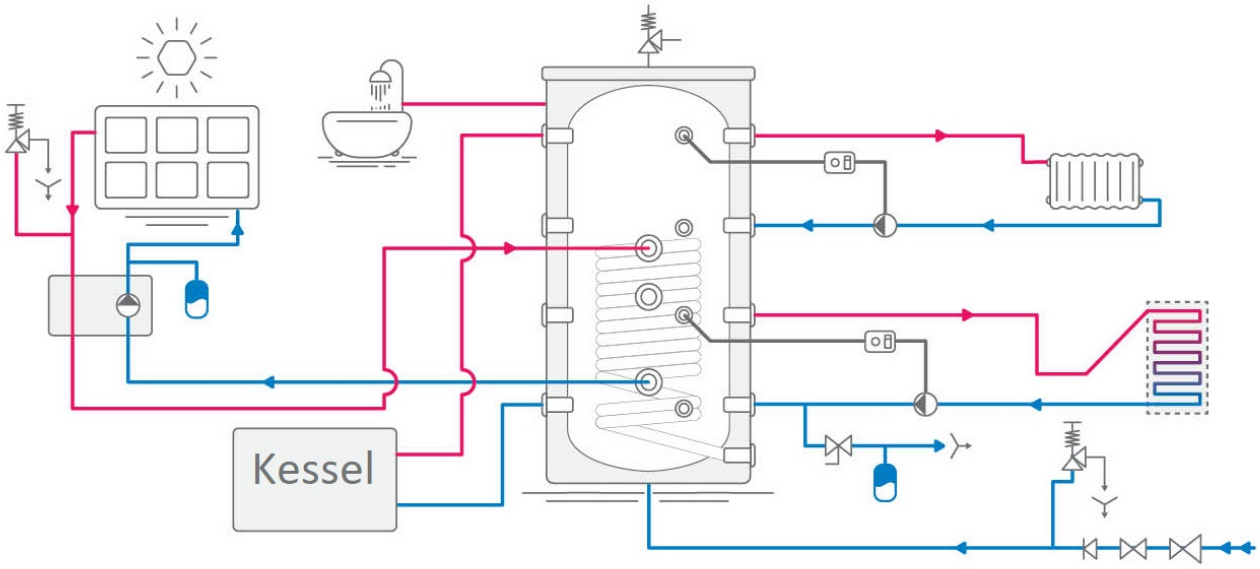
Anschlussbeispiel