# Produktinformation

# 1000 L Hygienespeicher mit 2 Wärmetauscher S2 1000 HYG

Art-Nr.: ES/HYGS2 1000-2WT / Marke: Tesy

**1.671,00EUR** / Stück

inkl. 19% USt. zzgl. Versand

Produkt lagernd, sofort versandfertig

| Kombipufferspeicher / Hygienespeicher im Durchlaufprinzip mit Edelstahlwellrohr 800 / 1000 Liter mit 2 zusätzl. Wärmetauscher | | | |
|---|---|---|---|
| | | ES/HYGS 800+2WT | ES/HYGS 1000+2WT |
| Volumen | Liter | 738 | 827 |
| Energieeffizienzklasse | EEK | C | C |
| Maße | mm | 1.932 x 990 x 990 | 2.132 x 990 x 990 |
| Isolierung | mm | 100 | 100 |
| Dämmung | | Abnehmbare Vliesisolierung | |
| Fläche Edelstahlwellrohr/ Hygienewärmetauscher | m² | 5,5 | 5,5 |
| Fläche Wärmetauscher S1 | m² | 2,23 | 2,23 |
| Fläche Wärmetauscher S2 | m² | 1,00 | 1,54 |
| Volumen Edelstahlwellrohr/ Hygienewärmetauscher | l | 28 | 28 |
| Volumen Wärmetauscher S1 | L | 19,2 | 19,2 |
| Volumen Wärmetauscher S2 | L | 5,9 | 8,7 |
| max. Betriebstemperatur | °C | 95 | 95 |
| max. Betriebstemperatur zusätzliche Wärmetauscher | °C | 110 | 110 |
| max. Betriebsdruck des Pufferspeichers | bar | 3 | 3 |
| max. Betriebsdruck des Hygienewärmetauschers | bar | 10 | 10 |
| max. Betriebsdruck der zusätzlichen Wärmetauscher | bar | 6 | 6 |
| Zapfmenge Warmwasser bei Eingangstemperatur +830°C | L (DHW (/min) | 252,3 (30) | 332,9 (30) |
| Wärmeverlust ΔT 45K | W | 128,0 | 136,0 |
| Gewicht | kg | 186 | 210 |

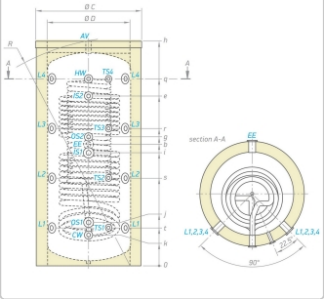


| Maße ±5 mm | | ES/HYGS 800+2WT | ES/HYGS 1000+2WT |
|---|---|---|---|
| h | mm | 1.932 | 2.132 |
| b | mm | 1.053 | 1.092 |
| i | mm | 780 | 968 |
| j | mm | 412 | 414 |
| k | mm | 292 | 294 |
| q | mm | 1.502 | 1.777 |
| r | mm | 1.122 | 1.306 |
| s | mm | 742 | 835 |
| t | mm | 362 | 364 |
| R | mm | 1.969 | 2.165 |
| ØC | mm | 990 | 990 |
| ØD | mm | 790 | 790 |

| Anschlüsse | | ES/HYGS 800+2WT | ES/HYGS 1000+2WT |
|---|---|---|---|
| CW | Kaltwassereingang | G1 1/4" AG | G1 1/4" AG |
| HW | Heißwasserausgang | G1 1/4" AG | G1 1/4" AG |
| IS1 | Wärmetauscher VL | G 1 1/2" IG | G 1 1/2" IG |
| OS1 | Wärmetauscher RL | G 1 1/2" IG | G 1 1/2" IG |
| IS2 | Wärmetauscher VL | G 1" IG | G 1" IG |
| OS2 | Wärmetauscher RL | G 1" IG | G 1" IG |
| AV | Entlüftung | G 1 1/2" IG | G 1 1/2" IG |
| L1 | Vor-/Rücklauf | G 1 1/2" IG | G 1 1/2" IG |
| L2 | Vor-/Rücklauf | G 1 1/2" IG | G 1 1/2" IG |
| L3 | Vor-/Rücklauf | G 1 1/2" IG | G 1 1/2" IG |
| L3 | Vor-/Rücklauf | G 1 1/2" IG | G 1 1/2" IG |
| TS1 | Anschluss Fühler/Thermometer | G 1/2" IG | G 1/2" IG |
| TS2 | Anschluss Fühler/Thermometer | G 1/2" IG | G 1/2" IG |
| TS3 | Anschluss Fühler/Thermometer | G 1/2" IG | G 1/2" IG |
| TS4 | Anschluss Fühler/Thermometer | G 1/2" IG | G 1/2" IG |
| EE | Anschluss Elektroheizelement | G 1 1/2" IG | G 1 1/2" IG |

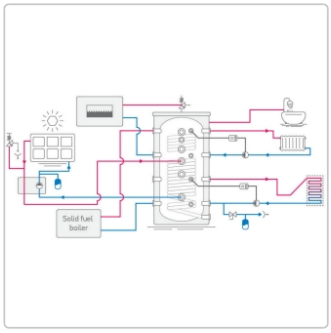

# Produktinformation

**Was ist der Unterschied zwischen Hygienespeichern und normalen Wasserspeichern?**

Der wichtigste Unterschied ist, dass ein Hygienespeicher für die Bereitstellung des Heizungswassers und des Brauchwassers gleichzeitig genutzt werden kann. Ein normaler Pufferspeicher ist für das Trinkwasser nicht geeignet. Es besteht die Gefahr der Legionellenbildung. Der Hygienespeicher besitzt in seinem Inneren einen zusätzlichen Wärmetauscher -> Edelstahlwellrohr. Mit dieser Technik wird sichergestellt, dass immer nur frisches Wasser aus der Leitung kommt. Es wird erst unmittelbar dann erwärmt, wenn es auch tatsächlich gebraucht wird. So befindet sich immer nur eine minimale Menge an stehendem Wasser im Leitungssystem bei Ihnen zu Hause. Das ist auch bei längeren Nutzungspausen eine saubere Sache.

**Wie funktioniert der Hygienespeicher?**

Damit Ihnen der Hygienespeicher erwärmtes Wasser liefern kann, ist der Wärmetauscher aus Edelstahl als Durchlauferhitzer angelegt. Ein Durchlauferhitzer erwärmt im Gegensatz zu einem Boiler die Wassermenge die wirklich durch Sie angerufen wird, direkt im „Durchlauf“. Im Boiler wird eine feste Menge an Wasser, die sich eben im Boiler befindet, erhitzt. Das heißt, Sie können nur so viel warmes Wasser mit einmal nutzen, wie der Boiler bereitstellt. Das kann aber auch dazu führen, dass der Boiler mit einmal zu viel Wasser erwärmt, welches Sie eigentlich gar nicht benötigen. Zusätzlich lässt sich die Wärmeenergie wie bei einem ganz normalen Pufferspeicher auch für die Heizung nutzen. Eine clevere Sache oder?

**Vorteile auf einen Blick:**

Sofortige Warmwasseraufbereitung über Edelstahlrohr, Typ AISI 316L
Mindestens 26 bzw. 28 Liter Warmwasser im Hygienewärmetauscher für den sofortigen Einsatz gespeichert (Schenllstart)
Max. Betriebsdruck des Edelstahlwellrohres 10 bar
Max. Betriebstemperatur des Edelstahlwellrohres 95°C
Hocheffiziente PU-Isolierung
Niederdruck-Pfferspeicher (3bar), ausgelegt für die Speicherung und Verteilung von Energie aus bis zu 4 verschiedenen Wärmequellen
Option für die Installation von 4 Wärmefühlern
Max. Warmwasserdurchfluss bei einem vollbeheizten Pufferspeicher von 1500-1700 l/h

**Technische Daten**

| Kombipufferspeicher / Hygienespeicher im Durchlaufprinzip mit Edelstahlwellrohr 800 / 1000 Liter mit 2 zusätzl. Wärmetauscher | | | |
|---|---|---|---|
| | | ES/HYGS 800+2WT | ES/HYGS 1000+2WT |
| **Volumen** | Liter | 738 | 827 |
| **Energieeffizienzklasse** | EEK | C | C |
| **Maße** | mm | 1.932 x 990 x 990 | 2.132 x 990 x 990 |
| **Isolierung** | mm | 100 | 100 |
| **Dämmung** | | Abnehmbare Vliesisolierung | |
| **Fläche Edelstahlwellrohr/ Hygienewärmetauscher** | m² | 5,5 | 5,5 |
| **Fläche Wärmetauscher S1** | m² | 2,23 | 2,23 |
| **Fläche Wärmetauscher S2** | m² | 1,00 | 1,54 |
| **Volumen Edelstahlwellrohr/ Hygienewärmetauscher** | l | 28 | 28 |
| **Volumen Wärmetauscher S1** | L | 19,2 | 19,2 |
| **Volumen Wärmetauscher S2** | L | 5,9 | 8,7 |
| **max. Betriebstemperatur** | °C | 95 | 95 |
| **max. Betriebstemperatur zusätzliche Wärmetauscher** | °C | 110 | 110 |
| **max. Betriebsdruck des Pufferspeichers** | bar | 3 | 3 |
| **max. Betriebsdruck des Hygienewärmetauschers** | bar | 10 | 10 |
| **max. Betriebsdruck der zusätzlichen Wärmetauscher** | bar | 6 | 6 |
| **Zapfmenge Warmwasser bei Eingangstemperatur +Δ30°C** | L (DHW l/min) | 252,3 (30) | 332,9 (30) |
| **Wärmeverlust ΔT 45K** | W | 128,0 | 136,0 |
| **Gewicht** | kg | 186 | 210 |

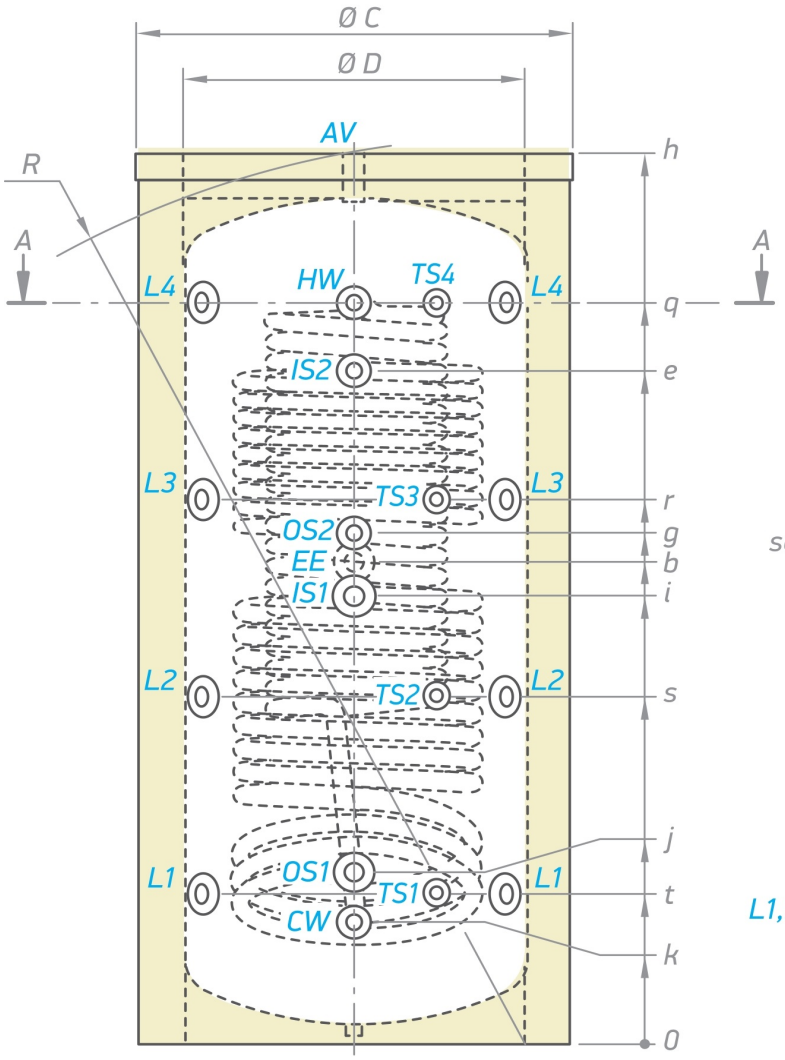
Ø C
Ø D
AV
R
A
A
h
HW
TS4
L4
L4
q
IS2
e
L3
L3
TS3
r
OS2
g
EE
b
IS1
i
L2
L2
TS2
s
j
L1
L1
OS1
TS1
t
CW
k
0

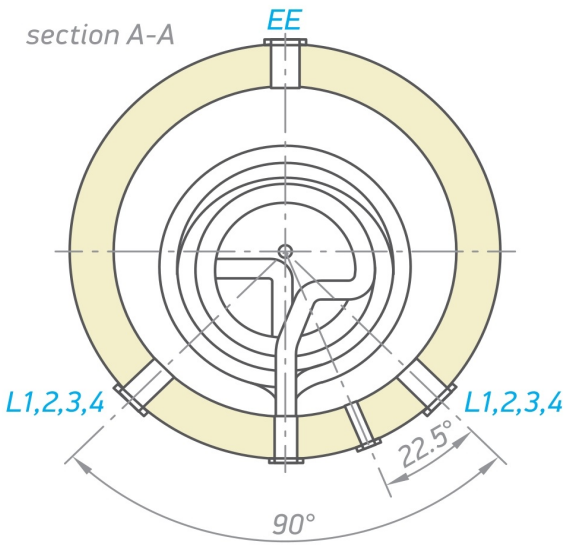
section A-A
EE
L1,2,3,4
L1,2,3,4
22.5°
90°

| Maße ±5 mm | | ES/HYGS 800+2WT | ES/HYGS 1000+2WT |
|---|---|---|---|
| h | mm | 1.932 | 2.132 |
| b | mm | 1.053 | 1.092 |
| i | mm | 780 | 968 |
| j | mm | 412 | 414 |
| k | mm | 292 | 294 |
| q | mm | 1.502 | 1.777 |
| r | mm | 1.122 | 1.306 |
| s | mm | 742 | 835 |
| t | mm | 362 | 364 |
| R | mm | 1.969 | 2.165 |
| ØC | mm | 990 | 990 |
| ØD | mm | 790 | 790 |

| Anschlüsse | | ES/HYGS 800+2WT | ES/HYGS 1000+2WT |
|---|---|---|---|
| CW | Kaltwassereingang | G1 1/4" AG | G1 1/4" AG |
| HW | Heißwasserausgang | G1 1/4" AG | G1 1/4" AG |
| IS1 | Wärmetauscher VL | G 1 1/2" IG | G 1 1/2" IG |
| OS1 | Wärmetauscher RL | G 1 1/2" IG | G 1 1/2" IG |
| IS2 | Wärmetauscher VL | G 1" IG | G 1" IG |
| OS2 | Wärmetauscher RL | G 1" IG | G 1" IG |
| AV | Entlüftung | G 1 1/2" IG | G 1 1/2" IG |
| L1 | Vor-/Rücklauf | G 1 1/2" IG | G 1 1/2" IG |
| L2 | Vor-/Rücklauf | G 1 1/2" IG | G 1 1/2" IG |
| L3 | Vor-/Rücklauf | G 1 1/2" IG | G 1 1/2" IG |
| L3 | Vor-/Rücklauf | G 1 1/2" IG | G 1 1/2" IG |
| TS1 | Anschluss Fühler/Thermometer | G 1/2" IG | G 1/2" IG |
| TS2 | Anschluss Fühler/Thermometer | G 1/2" IG | G 1/2" IG |
| TS3 | Anschluss Fühler/Thermometer | G 1/2" IG | G 1/2" IG |
| TS4 | Anschluss Fühler/Thermometer | G 1/2" IG | G 1/2" IG |
| EE | Anschluss Elektroheizelement | G 1 1/2" IG | G 1 1/2" IG |
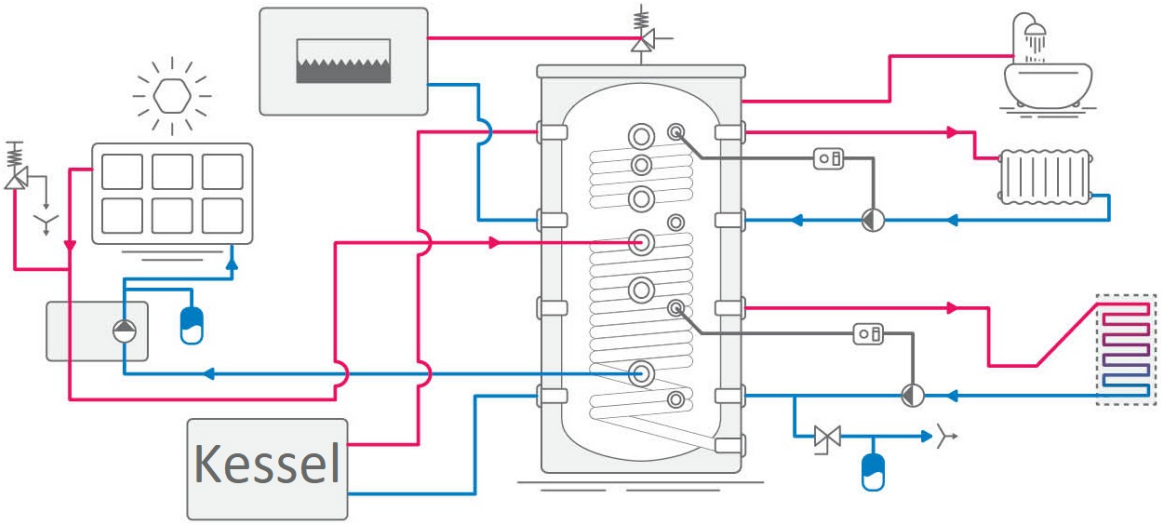
# Anschlussbeispiel