Produktinformation

400L Pufferspeicher ohne Wärmetauscher - V 400 75 P4

Art-Nr.: ES/P_400_ohne_WT / Marke: Tesy

TESY
It's impressive

C

479,00EUR / Stück

inkl. 19% USt. zzgl. Versand

Produkt lagernd, sofort versandfertig

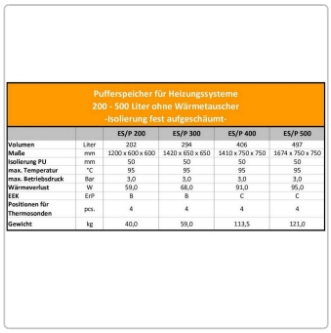

Pufferspeicher für Heizungssysteme
200 - 500 Liter ohne Wärmetauscher
-Isolierung fest aufgeschäumt-

		ES/P 200	ES/P 300	ES/P 400	ES/P 500
Volumen	Liter	202	294	406	497
Muffe	mm	1200 x 600 x 600	1420 x 650 x 650	1410 x 750 x 750	1674 x 750 x 750
Isolierung PU	mm	50	50	50	50
max. Temperatur	°C	95	95	95	95
max. Betriebsdruck	Bar	3,0	3,0	3,0	3,0
Wärmeverlust	W	59,0	68,0	91,0	95,0
EEK	Eff	B	B	C	C
Positionen für Thermosonden	pcs.	4	4	4	4
Gewicht	kg	40,0	59,0	113,5	121,0

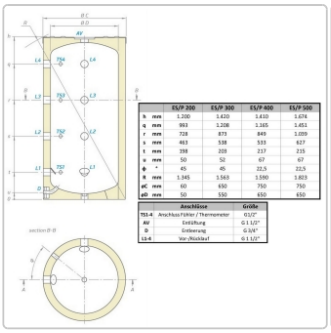

		ES/P 200	ES/P 300	ES/P 400	ES/P 500
h	mm	1.200	1.420	1.410	1.674
q	mm	993	1.208	1.165	1.451
r	mm	728	873	849	1.059
s	mm	463	538	533	627
t	mm	198	203	217	215
u	mm	50	52	67	67
ϕ	°	45	45	22,5	22,5
R	mm	1.345	1.563	1.590	1.823
øC	mm	60	650	750	750
øD	mm	50	550	650	650

	Anschlüsse	Größe
TS1-4	Anschluss Fühler / Thermometer	G1/2"
AV	Entlüftung	G 1 1/2"
D	Entleerung	G 3/4"
L1-4	Vor-/Rücklauf	G 1 1/2"

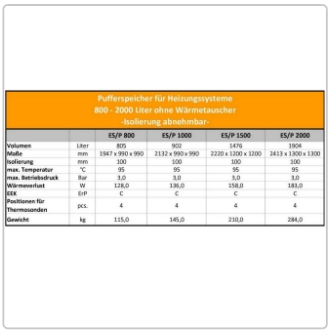

Pufferspeicher für Heizungssysteme
800 - 2000 Liter ohne Wärmetauscher
-Isolierung abnehmbar-

		ES/P 800	ES/P 1000	ES/P 1500	ES/P 2000
Volumen	Liter	805	902	1476	1904
Muffe	mm	1947 x 990 x 990	2132 x 990x 990	2220 x 1100 x 1200	2413 x 1300 x 1300
Isolierung	mm	100	100	100	100
max. Temperatur	°C	95	95	95	95
max. Betriebsdruck	Bar	3,0	3,0	3,0	3,0
Wärmeverlust	W	128,0	136,0	158,0	181,0
EEK	Eff	C	C	C	C
Positionen für Thermosonden	pcs.	4	4	4	4
Gewicht	kg	115,0	145,0	210,0	284,0

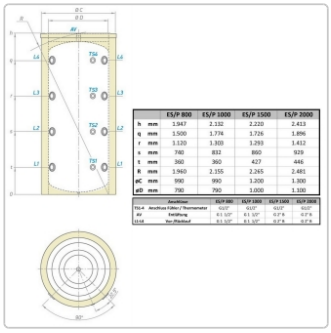

		ES/P 800	ES/P 1000	ES/P 1500	ES/P 2000
h	mm	1.947	2.132	2.220	2.413
q	mm	1.500	1.774	1.726	1.896
r	mm	1.120	1.300	1.293	1.412
s	mm	740	832	860	929
t	mm	360	360	427	446
R	mm	1.960	2.155	2.245	2.481
øC	mm	990	990	1.200	1.300
øD	mm	790	790	1.000	1.100

	Anschlüsse	ES/P 800	ES/P 1000	ES/P 1500	ES/P 2000
TS1-4	Anschluss Fühler / Thermometer	G1/2"	G1/2"	G1/2"	G1/2"
AV	Entlüftung	G 1 1/2"	G 1 1/2"	G 2" R	G 2" R
L1-4	Vor-/Rücklauf	G 1 1/2"	G 1 1/2"	G 2" R	G 2" R

Produktinformation

Energy Systems Pufferspeicher sind bewährte Qualitätsprodukte. Die Pufferspeicher der Serie ES/P eignen sich ideal auch als Ergänzung zur bestehenden Anlage.

Standspeicher aus Stahl S235JRG2
Innen roh und unbehandelt nach DIN 4753 Teil 3
Die FCKW-freie PU-Hartschaumisolierung bei 500 Litern hat einen Mantel aus kaschiertem, farbigem Kunststoff.
Die Isolierung ist nicht abnehmbar.
Ab 800 bis 2000 Liter besteht die Isolierung aus 100 mm Vließ, diese ist in zwei Teilen abnehmbar.
4x 1/2" Aufnahme für Tauchhülsen

Lieferumfang: Pufferspeicher, Einsteckthermometer, Montagehinweise

Die Vorteile auf einen Blick:

Die "bodenständige" Lösung für eine kostengünstiges Speichern von Energie
Speicherbehälter aus Stahl nach DIN 4753
Hoher Speicherkomfort durch schnelle, gleichmäßige Aufheizung
Geringe Wärmeverluste durch hochwirksame Rundum-Wärmedämmung (FCKW-frei)
Bewährtes Qualitätsprodukt zum bestmöglichen Preis
Geprüfte Langzeitqualität durch moderne Fertigungstechnologien und Druckprüfung jedes Speichers unter härtesten Betriebsbedingungen.
Niedrige Betriebskosten durch optimale Konstruktion aller Details
Hocheffiziente Energieübertragung durch 4 Anschlussmöglichkeiten
Beste Isoliertechnik
Aktiver Umweltschutz vom Produktionsprozess der Speicher über eine FCKW- freie PU Schaumisolierung in voll recyclingfähiger Ausführung

200-500 Liter

Pufferspeicher für Heizungssysteme 200 - 500 Liter ohne Wärmetauscher -Isolierung fest aufgeschäumt-					
		ES/P 200	**ES/P 300**	**ES/P 400**	**ES/P 500**
Volumen	Liter	202	294	406	497
Maße	mm	1200 x 600 x 600	1420 x 650 x 650	1410 x 750 x 750	1674 x 750 x 750
Isolierung PU	mm	50	50	50	50
max. Temperatur	°C	95	95	95	95
max. Betriebsdruck	Bar	3,0	3,0	3,0	3,0
Wärmeverlust	W	59,0	68,0	91,0	95,0
EEK	ErP	B	B	C	C
Positionen für Thermosonden	pcs.	4	4	4	4
Gewicht	kg	40,0	59,0	113,5	121,0

Produktinformation

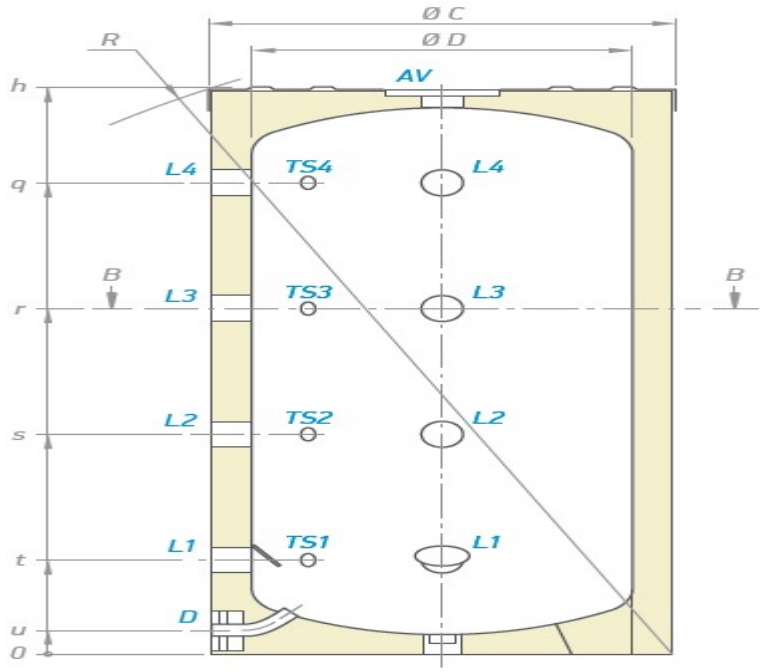

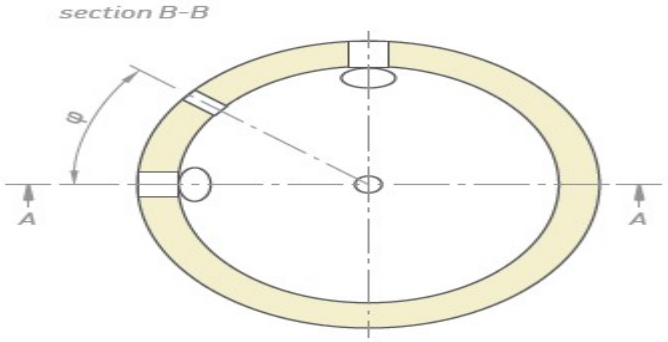

		ES/P 200	ES/P 300	ES/P 400	ES/P 500
h	mm	1.200	1.420	1.410	1.674
q	mm	993	1.208	1.165	1.451
r	mm	728	873	849	1.039
s	mm	463	538	533	627
t	mm	198	203	217	215
u	mm	50	52	67	67
ϕ	°	45	45	22,5	22,5
R	mm	1.345	1.563	1.590	1.823
øC	mm	60	650	750	750
øD	mm	50	550	650	650

Produktinformation

	Anschlüsse	Größe
TS1-4	Anschluss Fühler / Thermometer	G1/2"
AV	Entlüftung	G 1 1/2"
D	Entleerung	G 3/4"
L1-4	Vor-/Rücklauf	G 1 1/2"

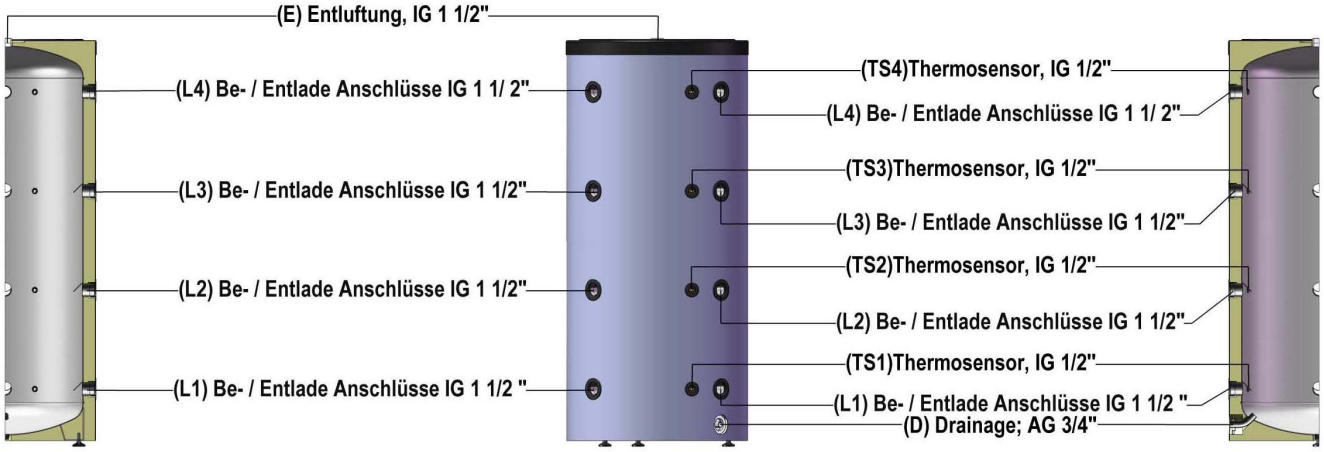

800-2000 Liter

Pufferspeicher für Heizungssysteme 800 - 2000 Liter ohne Wärmetauscher -Isolierung abnehmbar-					
		ES/P 800	ES/P 1000	ES/P 1500	ES/P 2000
Volumen	Liter	805	902	1476	1904
Maße	mm	1947 x 990 x 990	2132 x 990 x 990	2220 x 1200 x 1200	2413 x 1300 x 1300
Isolierung	mm	100	100	100	100
max. Temperatur	°C	95	95	95	95
max. Betriebsdruck	Bar	3,0	3,0	3,0	3,0
Wärmeverlust	W	128,0	136,0	158,0	183,0
EEK	ErP	C	C	C	C
Positionen für Thermosonden	pcs.	4	4	4	4
Gewicht	kg	115,0	145,0	210,0	284,0

Produktinformation

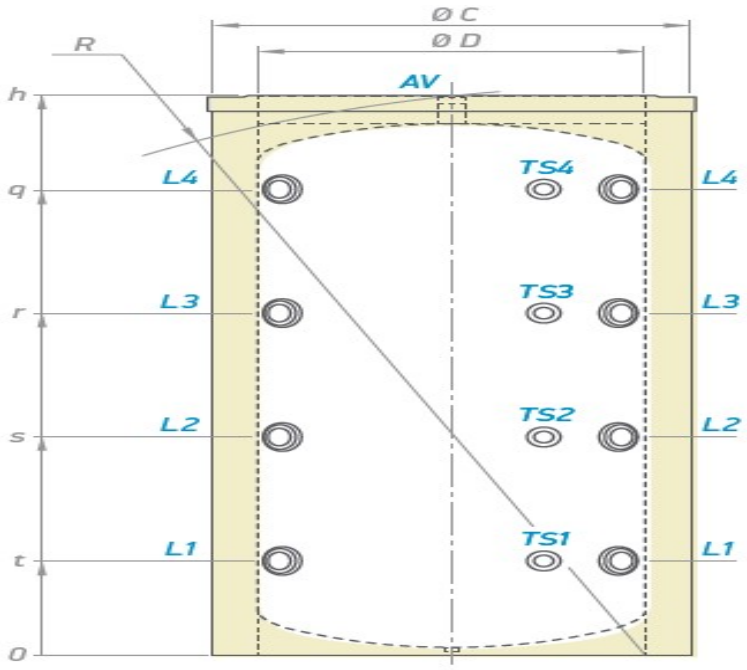

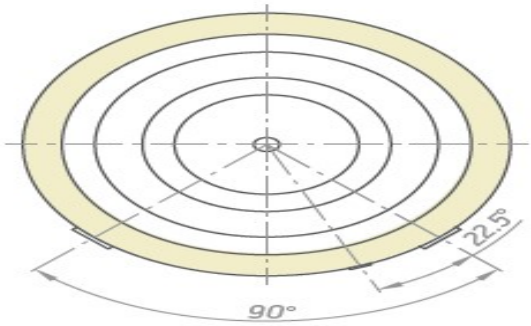

		ES/P 800	ES/P 1000	ES/P 1500	ES/P 2000
h	mm	1.947	2.132	2.220	2.413
q	mm	1.500	1.774	1.726	1.896
r	mm	1.120	1.303	1.293	1.412
s	mm	740	832	860	929
t	mm	360	360	427	446
R	mm	1.960	2.155	2.265	2.481
øC	mm	990	990	1.200	1.300
øD	mm	790	790	1.000	1.100

Produktinformation

	Anschlüsse	ES/P 800	ES/P 1000	ES/P 1500	ES/P 2000
TS1-4	Anschluss Fühler / Thermometer	G1/2"	G1/2"	G1/2"	G1/2"
AV	Entlüftung	G 1 1/2"	G 1 1/2"	G 2" B	G 2" B
L1-L4	Vor-/Rücklauf	G 1 1/2"	G 1 1/2"	G 2" B	G 2" B

Anschlussschema 800 und 1000 Liter

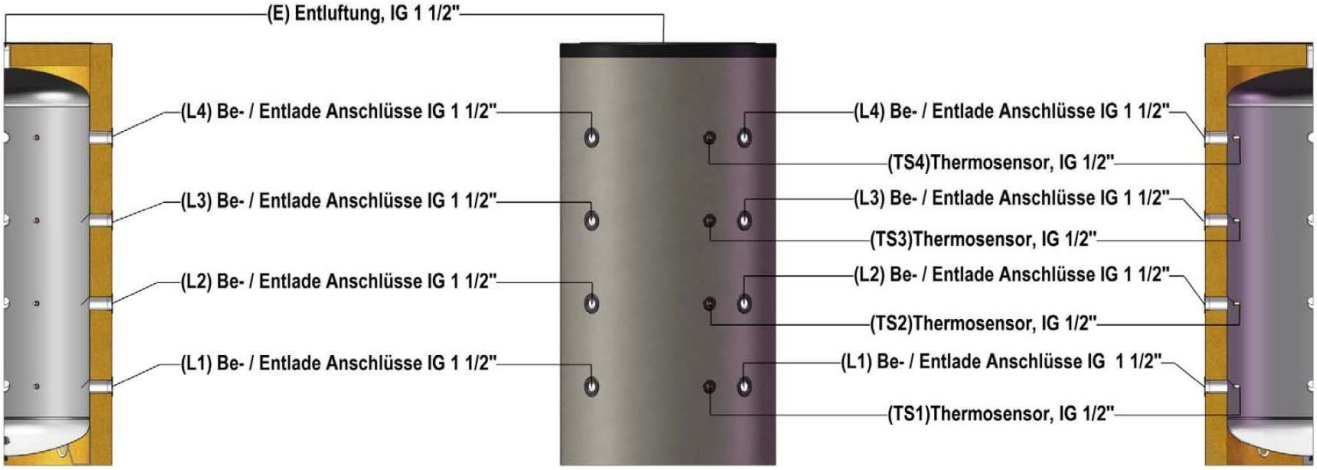
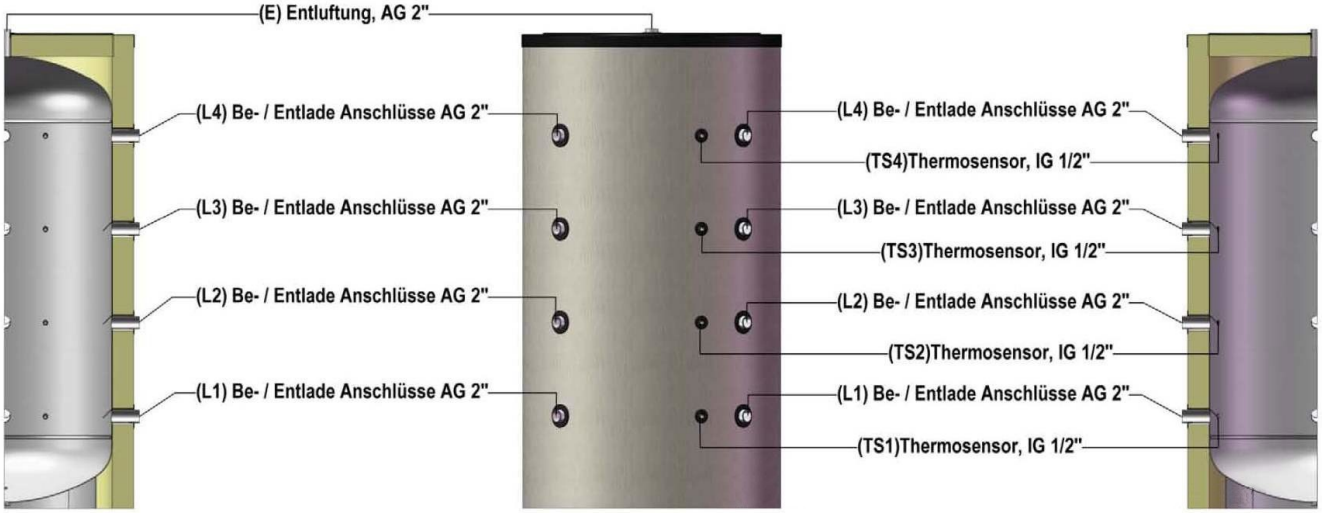
Anschlussschema 1500 und 2000 Liter