400L Pufferspeicher mit 1 Wärmetauscher - V 11S 400 75 P5

Art-Nr.: ES/P_400_1WT / Marke: Tesy

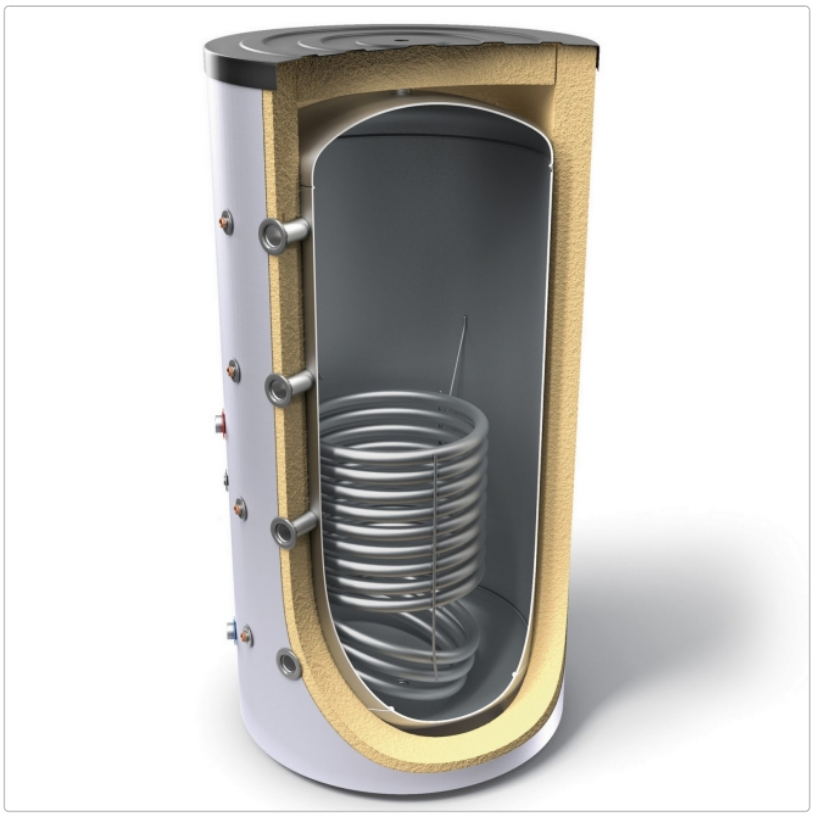

TESY
It's impressive

C A F

615,00EUR / Stück

inkl. 19% USt. zzgl. Versand

Produkt lagernd, sofort versandfertig

Pufferspeicher für Heizungssysteme
200 - 500 Liter mit 1 Wärmetauscher
-Isolierung fest aufgeschäumt-

		ES/P 200-1WT	ES/P 300-1WT	ES/P 400-1WT	ES/P 500-1WT
Volumen	Liter	195	283	394	480
Maße	mm	1202 x 600 x 600	1422 x 650 x 650	1406 x 750 x 750	1674 x 750 x 750
Isolierung PU	mm	50	50	50	50
max. Temperatur	°C	95	95	95	95
max. Temperatur Wärmetauscher	°C	110	110	110	110
max. Betriebsdruck	bar	3	3	3	3
max. Betriebsdruck Wärmetauscher	bar	6	6	6	6
Fläche unterer WT	m²	0,96	1,45	1,65	2,25
Volumen unterer WT	l	5,8	8,8	10,0	13,7
Wärmeverlust	W	59,0	68,0	91,0	95,0
Positionen für Thermosonden	pcs.	5	5	5	5
Gewicht	kg	55,0	82,0	131	138

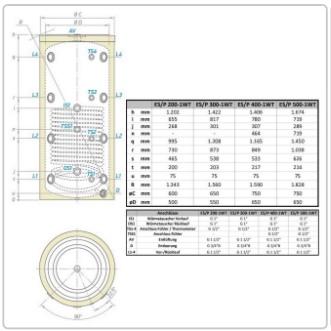

		ES/P 200-1WT	ES/P 300-1WT	ES/P 400-1WT	ES/P 500-1WT
h	mm	1.202	1.422	1.406	1.674
i	mm	655	817	780	739
j	mm	248	301	307	289
m	mm			464	739
q	mm	995	1.208	1.165	1.450
r	mm	730	873	849	1.038
s	mm	465	538	533	636
t	mm	200	203	217	214
u	mm	75	75	75	75
B	mm	1.343	1.560	1.590	1.828
øC	mm	600	650	750	750
øD	mm	550	550	650	650

Anschlüsse	ES/P 200-1WT	ES/P 300-1WT	ES/P 400-1WT	ES/P 500-1WT
L1 Wärmetauscher Vorlauf	G 1"	G 1"	G 1"	G 1"
L2 Wärmetauscher Rücklauf	G 1"	G 1"	G 1"	G 1"
TM/L Anschluss Fühler / Thermometer	G 1/2"	G 1/2"	G 1/2"	G 1/2"
TM/M Anschluss Fühler			G 1/2"	G 1/2"
M Entlüftung	G 1/2"	G 1/2"	G 1/2"	G 1/2"
O Entleerung	G 3/4"A	G 3/4"A	G 3/4"A	G 3/4"A
L3-4 Vor-/Rücklauf	G 1/2"	G 1/2"	G 1/2"	G 1/2"

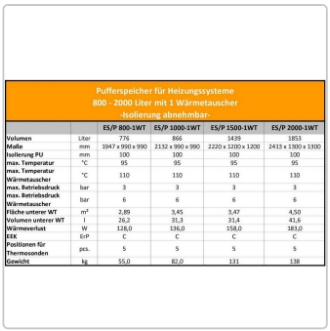

Pufferspeicher für Heizungssysteme
800 - 2000 Liter mit 1 Wärmetauscher
-Isolierung abnehmbar-

		ES/P 800-1WT	ES/P 1000-1WT	ES/P 1500-1WT	ES/P 2000-1WT
Volumen	Liter	776	866	1439	1853
Maße	mm	1947 x 990 x 990	2132 x 990 x 990	2220 x 1200 x 1200	2413 x 1300 x 1300
Isolierung PU	mm	100	100	100	100
max. Temperatur	°C	95	95	95	95
max. Temperatur Wärmetauscher	°C	110	110	110	110
max. Betriebsdruck	bar	3	3	3	3
max. Betriebsdruck Wärmetauscher	bar	6	6	6	6
Fläche unterer WT	m²	2,89	3,45	3,47	4,50
Volumen unterer WT	l	26,2	31,3	31,4	41,6
Wärmeverlust	W	128,0	136,0	158,0	183,0
EEK	EnP	C	C	C	C
Positionen für Thermosonden	pcs.	5	5	5	5
Gewicht	kg	55,0	82,0	131	138

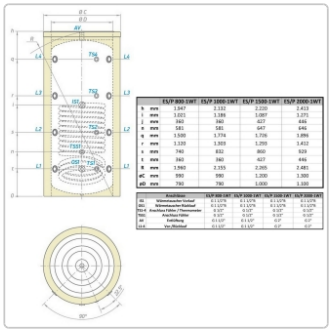

		ES/P 800-1WT	ES/P 1000-1WT	ES/P 1500-1WT	ES/P 2000-1WT
h	mm	1.947	2.132	2.220	2.413
i	mm	1.021	1.186	1.087	1.271
j	mm	340	360	427	446
m	mm	581	581	647	646
q	mm	1.530	1.774	1.726	1.896
r	mm	1.110	1.303	1.293	1.412
s	mm	741	832	860	929
t	mm	340	360	427	446
B	mm	1.960	2.155	2.265	2.481
øC	mm	990	990	1.200	1.300
øD	mm	790	790	1.000	1.100

Anschlüsse	ES/P 800-1WT	ES/P 1000-1WT	ES/P 1500-1WT	ES/P 2000-1WT
L1 Wärmetauscher Vorlauf	G 1 1/2"A	G 1 1/2"A	G 1 1/2"A	G 1 1/2"A
L2 Wärmetauscher Rücklauf	G 1 1/2"A	G 1 1/2"A	G 1 1/2"A	G 1 1/2"A
TM/L Anschluss Fühler / Thermometer	G 1/2"	G 1/2"	G 1/2"	G 1/2"
TM/M Anschluss Fühler	G 1/2"	G 1/2"	G 1/2"	G 1/2"
M Entlüftung	G 1/2"	G 1/2"	G 1/2"	G 1/2"
L3-4 Vor-/Rücklauf	G 1/2"	G 1/2"	G 1/2"	G 1/2"

Produktinformation

Energy Systems Pufferspeicher sind bewährte Qualitätsprodukte. Die Pufferspeicher der Serie ES/P eignen sich ideal auch als Ergänzung zur bestehenden Anlage.

Standspeicher aus Stahl S235JRG2
Innen roh und unbehandelt nach DIN 4753 Teil 3
Die FCKW-freie PU-Hartschaumisolierung bei 500 Litern hat einen Mantel aus kaschiertem, farbigem Kunststoff.
Die Isolierung ist nicht abnehmbar.
Ab 800 bis 2000 Liter besteht die Isolierung aus 100 mm Vließ, diese ist in zwei Teilen abnehmbar.
5x 1/2" Aufnahme für Tauchhülsen

Lieferumfang: Pufferspeicher, Einsteckthermometer, Montagehinweise

Die Vorteile auf einen Blick:

Die "bodenständige" Lösung für eine kostengünstiges Speichern von Energie
Speicherbehälter aus Stahl nach DIN 4753
Hoher Speicherkomfort durch schnelle, gleichmäßige Aufheizung
Geringe Wärmeverluste durch hochwirksame Rundum-Wärmedämmung (FCKW-frei)
Bewährtes Qualitätsprodukt zum bestmöglichen Preis
Geprüfte Langzeitqualität durch moderne Fertigungstechnologien und Druckprüfung jedes Speichers unter härtesten Betriebsbedingungen.
Niedrige Betriebskosten durch optimale Konstruktion aller Details
Hocheffiziente Energieübertragung durch 4 Anschlussmöglichkeiten
Beste Isoliertechnik
Aktiver Umweltschutz vom Produktionsprozess der Speicher über eine FCKW- freie PU Schaumisolierung in voll recyclingfähiger Ausführung

200-500 Liter + 1WT

Pufferspeicher für Heizungssysteme 200 - 500 Liter mit 1 Wärmetauscher -Isolierung fest aufgeschäumt-					
		ES/P 200-1WT	ES/P 300-1WT	ES/P 400-1WT	ES/P 500-1WT
Volumen	Liter	195	283	394	480
Maße	mm	1202 x 600 x 600	1422 x 650 x 650	1406 x 750 x 750	1674 x 750 x 750
Isolierung PU	mm	50	50	50	50
max. Temperatur	°C	95	95	95	95
max. Temperatur Wärmetauscher	°C	110	110	110	110
max. Betriebsdruck	bar	3	3	3	3
max. Betriebsdruck Wärmetauscher	bar	6	6	6	6
Fläche unterer WT	m²	0,96	1,45	1,65	2,25
Volumen unterer WT	l	5,8	8,8	10,0	13,7
Wärmeverlust	W	59,0	68,0	91,0	95,0
Positionen für Thermosonden	pcs.	5	5	5	5
Gewicht	kg	55,0	82,0	131	138

Produktinformation

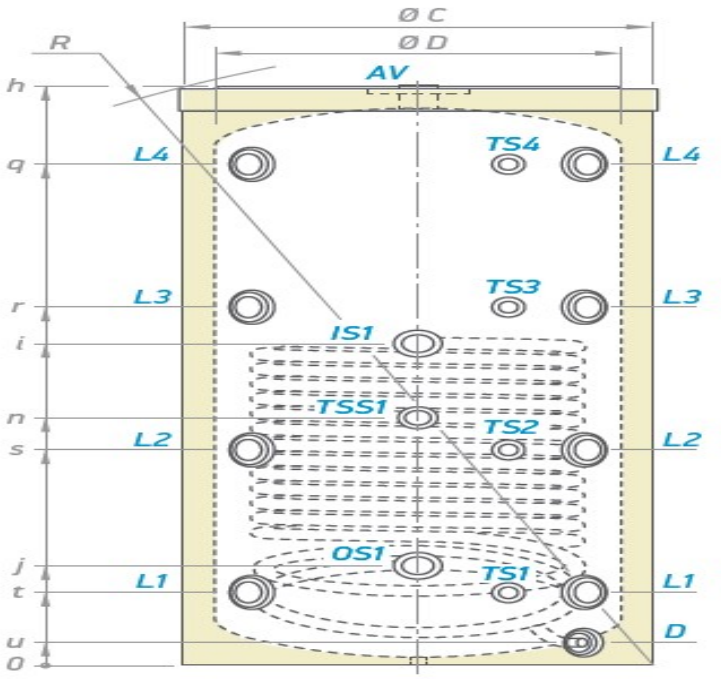

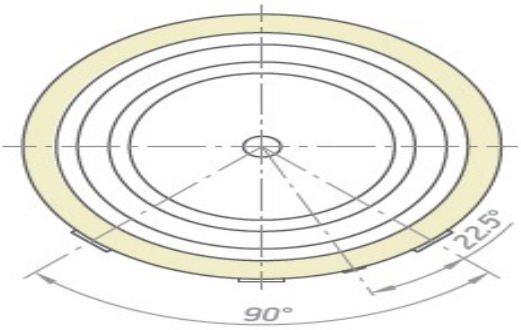

		ES/P 200-1WT	ES/P 300-1WT	ES/P 400-1WT	ES/P 500-1WT
h	**mm**	1.202	1.422	1.406	1.674
i	**mm**	655	817	780	719
j	**mm**	268	301	307	289
n	**mm**	-	-	464	719
q	**mm**	995	1.208	1.165	1.450
r	**mm**	730	873	849	1.038
s	**mm**	465	538	533	626
t	**mm**	200	203	217	214
u	**mm**	75	75	75	75
R	**mm**	1.343	1.560	1.590	1.828
øC	**mm**	600	650	750	750
øD	**mm**	500	550	650	650

Produktinformation

	Anschlüsse	ES/P 200-1WT	ES/P 300-1WT	ES/P 400-1WT	ES/P 500-1WT
IS1	Wärmetauscher Vorlauf	G 1"	G 1"	G 1"	G 1"
OS1	Wärmetauscher Rücklauf	G 1"	G 1"	G 1"	G 1"
TS1-4	Anschluss Fühler / Thermometer	G 1/2"	G 1/2"	G 1/2"	G 1/2"
TSS1	Anschluss Fühler	-	-	G 1/2"	G 1/2"
AV	Entlüftung	G 1 1/2"	G 1 1/2"	G 1 1/2"	G 1 1/2"
D	Entleerung	G 3/4"B	G 3/4"B	G 3/4"B	G 3/4"B
L1-4	Vor-/Rücklauf	G 1 1/2"	G 1 1/2"	G 1 1/2"	G 1 1/2"

Anschlussschema 200 bis 500 Liter

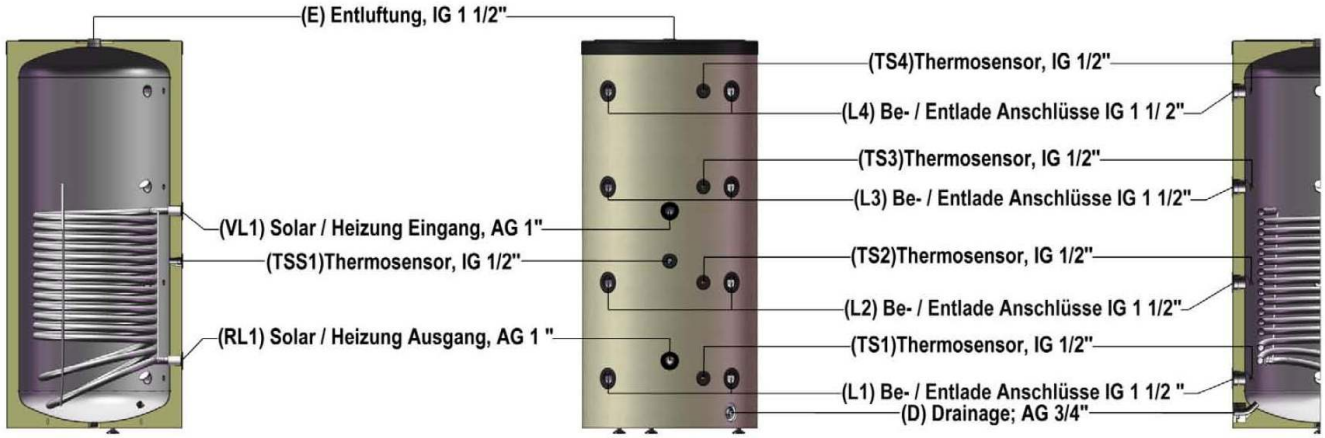

800-2000 Liter + 1WT

Produktinformation

Pufferspeicher für Heizungssysteme 800 - 2000 Liter mit 1 Wärmetauscher -Isolierung abnehmbar-					
		ES/P 800-1WT	**ES/P 1000-1WT**	**ES/P 1500-1WT**	**ES/P 2000-1WT**
Volumen	Liter	776	866	1439	1853
Maße	mm	1947 x 990 x 990	2132 x 990 x 990	2220 x 1200 x 1200	2413 x 1300 x 1300
Isolierung PU	mm	100	100	100	100
max. Temperatur	°C	95	95	95	95
max. Temperatur Wärmetauscher	°C	110	110	110	110
max. Betriebsdruck	bar	3	3	3	3
max. Betriebsdruck Wärmetauscher	bar	6	6	6	6
Fläche unterer WT	m^2	2,89	3,45	3,47	4,50
Volumen unterer WT	l	26,2	31,3	31,4	41,6
Wärmeverlust	W	128,0	136,0	158,0	183,0
EEK	ErP	C	C	C	C
Positionen für Thermosonden	pcs.	5	5	5	5
Gewicht	kg	169,0	198,0	265	360

Produktinformation

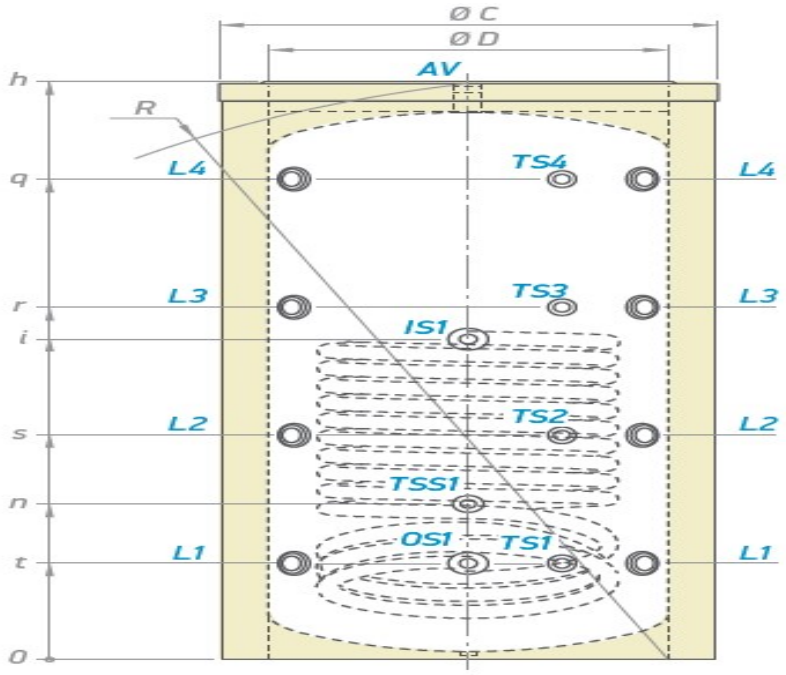

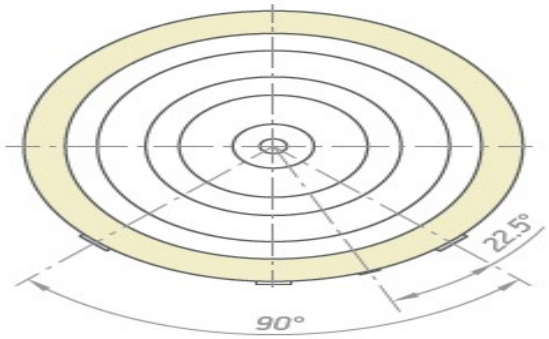

		ES/P 800-1WT	ES/P 1000-1WT	ES/P 1500-1WT	ES/P 2000-1WT
h	**mm**	1.947	2.132	2.220	2.413
i	**mm**	1.021	1.186	1.087	1.271
j	**mm**	360	360	427	446
n	**mm**	581	581	647	646
q	**mm**	1.500	1.774	1.726	1.896
r	**mm**	1.120	1.303	1.293	1.412
s	**mm**	740	832	860	929
t	**mm**	360	360	427	446
R	**mm**	1.960	2.155	2.265	2.481
øC	**mm**	990	990	1.200	1.300
øD	**mm**	790	790	1.000	1.100

Produktinformation

	Anschlüsse	ES/P 800-1WT	ES/P 1000-1WT	ES/P 1500-1WT	ES/P 2000-1WT
IS1	Wärmetauscher Vorlauf	G 1 1/2"B	G 1 1/2"B	G 1 1/2"B	G 1 1/2"B
OS1	Wärmetauscher Rücklauf	G 1 1/2"B	G 1 1/2"B	G 1 1/2"B	G 1 1/2"B
TS1-4	Anschluss Fühler / Thermometer	G 1/2"	G 1/2"	G 1/2"	G 1/2"
TSS1	Anschluss Fühler	G 1/2"	G 1/2"	G 1/2"	G 1/2"
AV	Entlüftung	G 1 1/2"	G 1 1/2"	G 2"	G 2"
L1-4	Vor-/Rücklauf	G 1 1/2"	G 1 1/2"	G 2"	G 2"

Anschlussschema 800 bis 1000 Liter

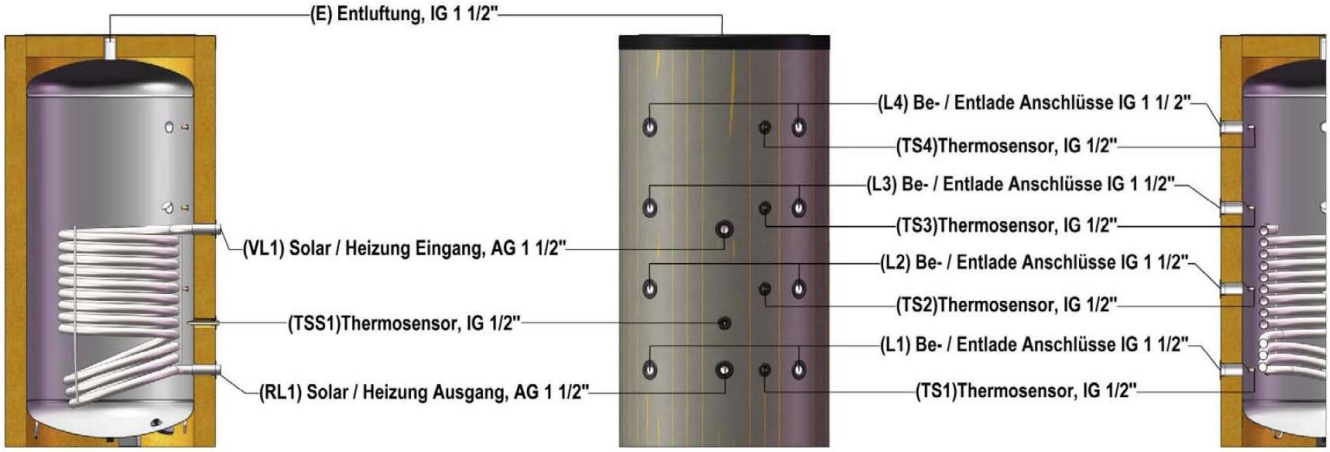
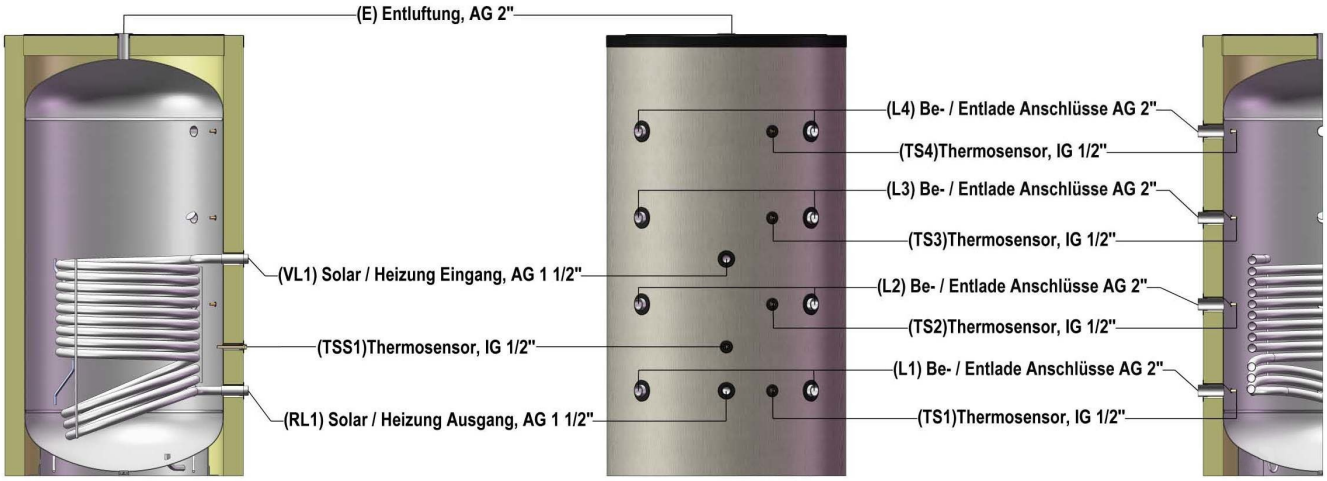
Anschlussschema 1500 bis 2000 Liter