Produktinformation

1000 L Hygienespeicher ohne Wärmetauscher BCW1000F

Art-Nr.: ES/BCW 1000 / GTIN: 4260669130814 / Marke: Eldom

1.678,00EUR / Stück

inkl. 19% USt. zzgl. Versand

Produkt lagernd, sofort versandfertig

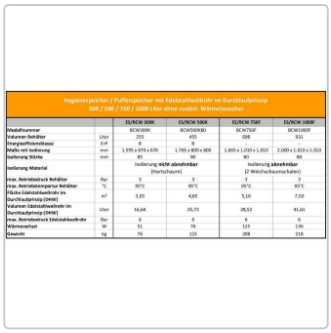

Hygienespeicher / Pufferspeicher mit Edelstahlwellrohr im Durchlaufprinzip
300 / 500 / 750 / 1000 Liter ohne zusätzl. Wärmetauscher

		ES/BCW 300K	ES/BCW 500K	ES/BCW 750F	ES/BCW 1000F
Modellnummer		BCW300K	BCW500K80	BCW750F	BCW1000F
Volumen-Behälter	Liter	255	435	698	931
Energieeffizienzklasse	E+F	B	B	B	B
Maße mit Isolierung	mm	1.595 x 670 x 670	1.765 x 800 x 800	1.665 x 1.010 x 1.010	2.000 x 1.010 x 1.010
Isolierung Stärke	mm	85	80	80	80
Isolierung Material		Isolierung nicht abnehmbar (Hartschaum)		Isolierung abnehmbar (Weichschaumschalen)	
max. Betriebsdruck Behälter	Bar	3	3	3	3
max. Betriebstemperatur Behälter	°C	95°C	95°C	95°C	95°C
Fläche Edelstahlwellrohr im Durchlaufprinzip (DHW)	m²	3,03	4,65	5,16	7,58
Volumen Edelstahlwellrohr im Durchlaufprinzip (DHW)	Liter	16,64	25,72	28,52	41,61
max. Betriebsdruck Edelstahlwellrohr	Bar	6	6	6	6
Wärmeverlust	W	51	74	125	136
Gewicht	kg	76	120	208	216

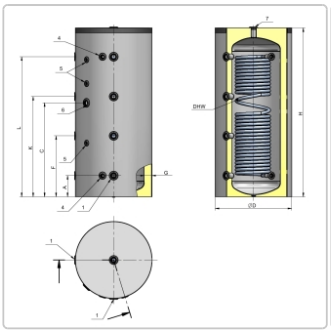

	ES/BCW 300K	ES/BCW 500K	ES/BCW 750F	ES/BCW 1000F
A	205	220	330	330
C	835	960	890	1.045
ØD	670	800	1.010	1.010
F	575	635	645	755
G	85	80	80	80
H	1.595	1.765	1.665	2.000
K	945	1.045	960	1.185
L	1.315	1.460	1.270	1.610

	ES/BCW 300K	ES/BCW 500K	ES/BCW 750F	ES/BCW 1000F
Anschlüsse				
1 Ein-/Ausgang	G1 1/2" F	G2" F	G2" F	G2" F
4 Edelstahlwellrohr für Durchlauf	G1" F	G1" F	G1" F	G1" F
5 Anschluss Fühler/Thermometer	G 1/2" F	G 1/2" F	G 1/2" F	G 1/2" F
6 zusätzliche Muffe	G1 1/2" F	G1 1/2" F	G1 1/2" F	G1 1/2" F
7 Ein-/Ausgang	G 3/4" F	G1 1/4" F	G1 1/4" F	G1 1/4" F

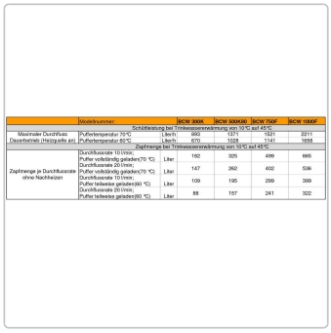

	Modellnummer		BCW 300K	BCW 500K80	BCW 750F	BCW 1000F
Schüttleistung bei Trinkwassererwärmung von 10 °C auf 45 °C						
Maximaler Durchfluss	Pufferlemperatur 70 °C	Liter/h	660	1375	1521	2211
Dauerhaftes (Hygiene) ant	Pufferlemperatur 85 °C	Liter/h	670	1028	1141	1658
Zapfmenge bei Trinkwassererwärmung von 10 °C auf 45 °C						
Zapfmenge je Durchflussrate ohne Nachheizen	Durchflussrate 10 l/min, Puffer volkständig geladen(70 °C)	Liter	192	325	499	665
	Durchflussrate 20 l/min, Puffer volkständig geladen(70 °C)	Liter	147	262	402	536
	Durchflussrate 10 l/min, Puffer teilweise geladen(60 °C)	Liter	109	195	299	399
	Durchflussrate 20 l/min, Puffer teilweise geladen(60 °C)	Liter	88	157	241	322

Produktbeschreibung

Produktinformation

Der Hygienespeicher **Eldom BCW 1000 F** kombiniert Heizungs- und Trinkwasserbereitung in einem modernen und besonders hygienischen System. Durch das integrierte **Edelstahlwellrohr aus hochwertigem AISI 316L Edelstahl** wird das Trinkwasser im **Durchlaufprinzip** erwärmt – ähnlich wie bei einem Durchlauferhitzer.

Das bedeutet: Das Trinkwasser wird erst dann erwärmt, wenn es tatsächlich benötigt wird. Dadurch befindet sich nur eine minimale Menge an stehendem Wasser im System, was die Hygiene verbessert und das Risiko von Legionellenbildung deutlich reduziert.

Im Gegensatz zu herkömmlichen Pufferspeichern eignet sich der Hygienespeicher sowohl zur Speicherung von Heizungswasser als auch zur hygienischen Brauchwassererwärmung.

Dank des großen Speicherinhalts und der intelligenten Temperaturschichtung steht jederzeit eine hohe Menge an Warmwasser zur Verfügung – ideal für moderne Heizsysteme, Mehrfamilienhäuser oder größere Gewerbeanwendungen.

Der Hygienespeicher eignet sich optimal für:

- **Wärmepumpen**
- **Holz- & Pelletheizungen**
- **Solaranlagen**
- **Gas- & Ölheizungen**
- Kombinationen verschiedener Energiequellen

Die hochwertige **80 mm Weichschaumisolierung** minimiert Wärmeverluste und sorgt für einen energieeffizienten Betrieb. Besonders praktisch: Ab der Größe 750 Liter ist die Isolierung **abnehmbar**, was Transport und Einbringung deutlich erleichtert.

Wie funktioniert ein Hygienespeicher?

Im Inneren des Speichers befindet sich ein hochwertiges **Edelstahlwellrohr**, durch das das Trinkwasser fließt. Dieses Prinzip funktioniert ähnlich wie ein Durchlauferhitzer:

- Das Wasser wird **erst bei Entnahme erwärmt**
- Keine dauerhafte Speicherung von Trinkwasser
- Immer frisches Warmwasser verfügbar
- Hohe Hygiene & geringeres Legionellenrisiko
- Gleichzeitig nutzbar als Heizungs-Pufferspeicher

Dadurch wird nur die tatsächlich benötigte Wassermenge erwärmt – effizient und energiesparend.

Hochwertige Ausstattung

- **Edelstahlwellrohr aus AISI 316L Edelstahl**
- Hochwertige **80 mm Weichschaumisolierung**
- **Abnehmbare Isolierung**
- Energieeffiziente Temperaturschichtung
- Außenmantel mit robustem Reißverschluss in INOX-Optik
- Zusätzlicher **1 1/2" Anschluss** für Elektroheizstab
- **8 Anschlüsse (2" IG)** für flexible Einbindung
- 1/2" Anschlüsse für Tauchhülsen
- Öffnung im Deckel z.B. zur Entlüftung
- 3 stabile Stellfüße

Flexible Erweiterungsmöglichkeiten

Optional kann ein passender **Elektroheizstab aus Edelstahl der Serie ES/BVZ** integriert werden.

Dadurch lässt sich der Hygienespeicher flexibel erweitern und auch elektrisch nachheizen.

Wichtige Hinweise

- Der Hygienespeicher muss **stehend transportiert** werden
- Sicherheitsgruppen für **Trinkwasser- und Heizungsseite** erforderlich
- Die Isolierung ist ab der Größe 750 Liter **abnehmbar**

Lieferumfang

- Hygienespeicher mit Edelstahlwellrohr

Produktinformation

- Weichschaumisolierung
- Stellfüße
- Montage- und Bedienungsanleitung

Technische Daten

Technische Daten:

Hygienespeicher / Pufferspeicher mit Edelstahlwellrohr im Durchlaufprinzip 300 / 500 / 750 / 1000 Liter ohne zusätzl. Wärmetauscher					
		ES/BCW 300K	**ES/BCW 500K**	**ES/BCW 750F**	**ES/BCW 1000F**
Modellnummer		BCW300K	BCW500K80	BCW750F	BCW1000F
Volumen Behälter	Liter	255	455	698	931
Energieeffizienzklasse	ErP	B	B	-	-
Maße mit Isolierung	mm	1.595 x 670 x 670	1.765 x 800 x 800	1.665 x 1.010 x 1.010	2.000 x 1.010 x 1.010
Isolierung Stärke	mm	85	80	80	80
Isolierung Material		Isolierung **nicht abnehmbar** (Hartschaum)		Isolierung **abnehmbar** (2 Weichschaumschalen)	
max. Betriebsdruck Behälter	Bar	3	3	3	3
max. Betriebstempartur Behälter	°C	95°C	95°C	95°C	95°C
Fläche Edelstahlwellrohr im Durchlaufprinzip (DHW)	m²	3,03	4,65	5,16	7,50
Volumen Edelstahlwellrohr im Durchlaufprinzip (DHW)	Liter	16,64	25,72	28,52	41,61
max. Betriebsdruck Edelstahlwellrohr	Bar	6	6	6	6
Wärmeverlust	W	51	74	125	136
Gewicht	kg	76	123	208	218

Skizze

Produktinformation

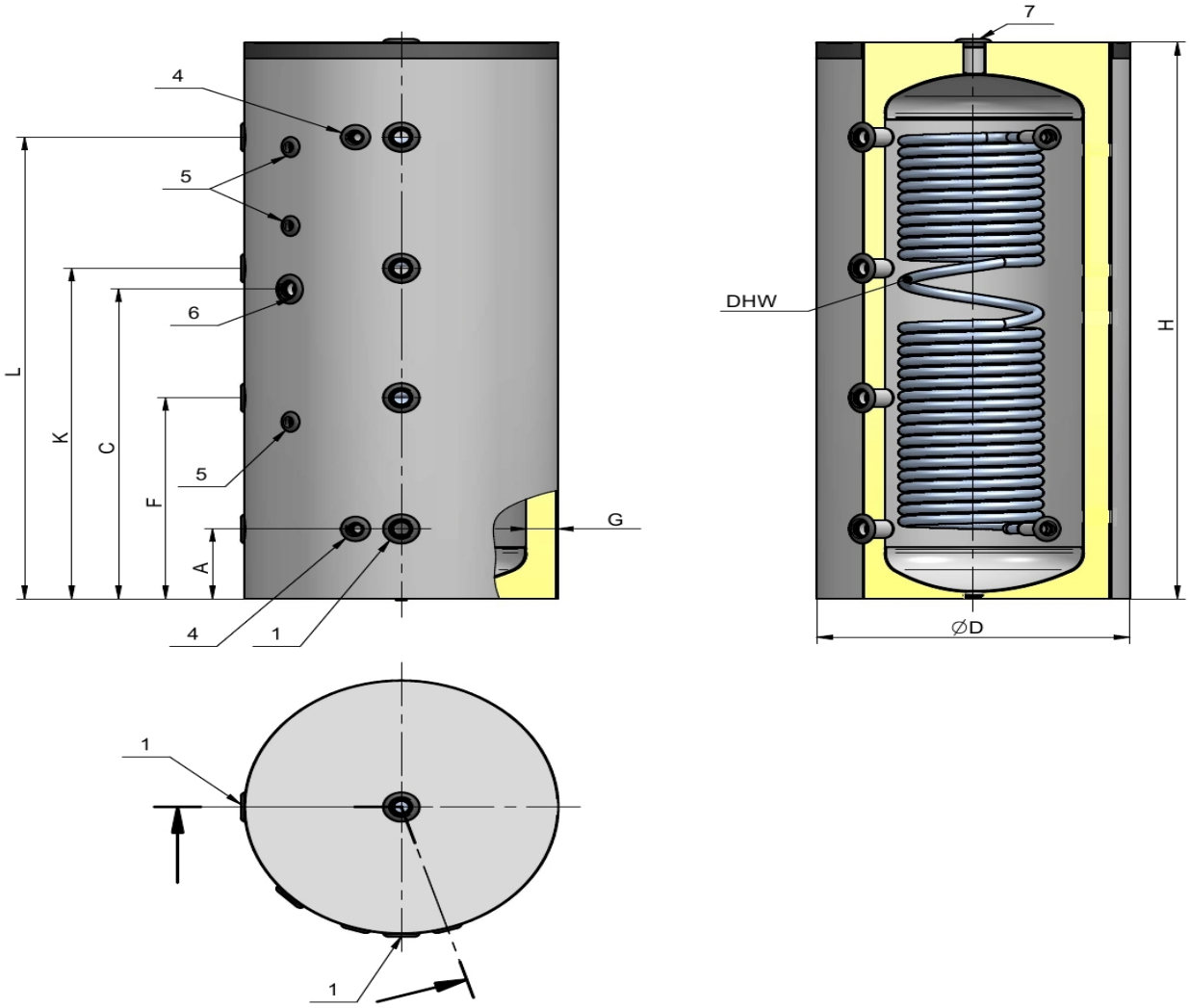

	ES/BCW 300K	ES/BCW 500K	ES/BCW 750F	ES/BCW 1000F
Anschlüsse				
1 Ein-/Ausgang	G1 1/2" IG	G2" IG	G2" IG	G2" IG
4 Edelstahlwellrohr für Durchlauf	G1" IG	G1" IG	G1" IG	G1" IG
5 Anschluss Fühler/Thermometer	G 1/2" IG	G 1/2" IG	G 1/2" IG	G 1/2" IG
6 zusätzliche Muffe	G1 1/2" IG	G1 1/2" IG	G1 1/2" IG	G1 1/2" IG
7 Ein-/Ausgang	G 3/4" IG	G1 1/4" IG	G1 1/4" IG	G1 1/4" IG

Produktinformation

	ES/BCW 300K	ES/BCW 500K	ES/BCW 750F	ES/BCW 1000F
A	205	220	330	330
C	835	960	890	1.045
øD	670	800	1.010	1.010
F	575	635	645	755
G	85	80	80	80
H	1.595	1.765	1.665	2.000
K	945	1.045	960	1.185
L	1.315	1.460	1.270	1.610

Beispiel Schüttleistung Edelstahlwellrohr

Berechnete maximale Zapfmengen. Abhängig von Kaltwassereingangstemperatur, Nachheizleistung, Durchflussrate/Druck Kaltwasser, Pufferspeichertemperatur, Umgebungstemperatur. Werte sind Maximalwerte und nicht verbindlich.

	Modellnummer:		BCW 300K	BCW 500K80	BCW 750F	BCW 1000F
Schüttleistung bei Trinkwassererwärmung von 10℃ auf 45℃						
Maximaler Durchfluss Dauerbetrieb (Heizquelle an)	Puffertemperatur 70℃	Liter/h	893	1371	1521	2211
	Puffertemperatur 60℃	Liter/h	670	1028	1141	1658
Zapfmenge bei Trinkwassererwärmung von 10℃ auf 45℃						
Zapfmenge je Durchflussrate ohne Nachheizen	Durchflussrate 10 l/min; Puffer vollständig geladen(70 ℃)	Liter	182	325	499	665
	Durchflussrate 20 l/min; Puffer vollständig geladen(70 ℃)	Liter	147	262	402	536
	Durchflussrate 10 l/min; Puffer teilweise geladen(60 ℃)	Liter	109	195	299	399
	Durchflussrate 20 l/min; Puffer teilweise geladen(60 ℃)	Liter	88	157	241	322

verfügbare Optionen

Heizelement

Ohne Heizelement
BVZ400 - 3000W - 3x~230V (+167,00EUR)
BVZ401 - 4500W - 3x~230V (+175,00EUR)
BVZ402 - 6000W - 3x~230V (+182,00EUR)
BVZ407 - 7500W - 3x~230V (+187,00EUR)
BVZ408 - 9000W - 3x~230V (+192,00EUR)