Produktinformation

500 L Hygienespeicher mit 1 zusätzlichen Wärmetauscher BCWS500K80

Art-Nr.: ES/BCWS 500-1WT / GTIN: 4260669130814 / Marke: Eldom

B

1.075,00EUR / Stück

inkl. 19% USt. zzgl. Versand

Nur noch wenige auf Lager. Sofort lieferbar!

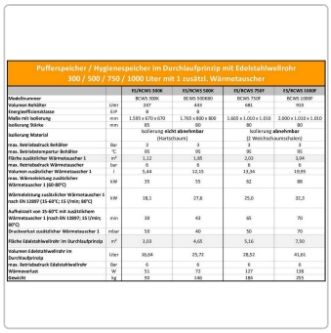

Pufferspeicher / Hygienespeicher im Durchlaufprinzip mit Edelstahlwellrohr
300 / 500 / 750 / 1000 Liter mit 1 zusätzl. Wärmetauscher

		ES/BCWS 300K	ES/BCWS 500K	ES/BCWS 750F	ES/BCWS 1000F
Modellnummer		BCWS 300K	BCWS 500K80	BCWS 750F	BCWS 1000F
Volumen Behälter	Liter	297	449	681	910
Energieeffizienzklasse	EnE	B	B	-	-
Maße mit Isolierung	mm	1.595 x 670 x 670	1.765 x 800 x 800	1.603 x 1.053 x 1.018	2.000 x 1.103 x 1.053
Isolierung Stärke	mm	80	80	80	80
Isolierung Material		Isolierung nicht abnehmbar (Hartschaum)		Isolierung abnehmbar (2 Weichschaumschalen)	
max. Betriebsdruck Behälter	Bar	3	3	3	3
max. Betriebstemperatur Behälter	°C	95	95	95	95
Fläche zusätzlicher Wärmetauscher 1	m²	1,12	1,65	2,03	3,04
max. Betriebsdruck Wärmetauscher	bar	6	6	6	6
Volumen zusätzlicher Wärmetauscher 1	l	5,44	12,15	13,34	19,95
max. Wärmeleistung zusätzlicher Wärmetauscher 1 (80-80°C)	kW	35	55	62	90
Wärmeleistung zusätzlicher Wärmetauscher 1 nach EN 12897 (15-60°C; 15 l/min; 80°C)	kW	18,1	27,8	25,0	32,3
Aufheizzeit von 15-60°C mit zusätzlichem Wärmetauscher 1 (nach EN 12897; 15 l/min; 80°C)	min	39	43	65	70
Druckverlust zusätzlicher Wärmetauscher 1	mbar	50	40	50	70
Fläche Edelstahlwellrohr im Durchlaufprinzip	m²	3,03	4,65	5,16	7,50
Volumen Edelstahlwellrohr im Durchlaufprinzip	Liter	30,64	25,70	28,57	41,61
max. Betriebsdruck Edelstahlwellrohr	Bar	6	6	6	6
Wärmeverlust	W	51	72	127	138
Gewicht	kg	92	130	161	251

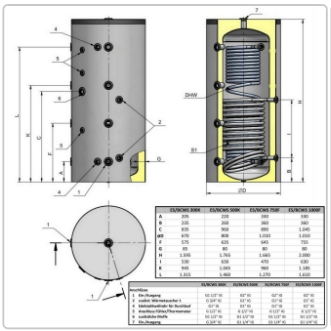

	ES/BCWS 300K	ES/BCWS 500K	ES/BCWS 750F	ES/BCWS 1000F
A	595	659	990	990
B	235	260	360	360
C	835	950	880	1.040
ØD	670	800	1.050	1.050
E	575	635	645	755
G	85	80	80	80
H	1.595	1.765	1.665	2.000
I	530	630	470	630
K	845	1.040	940	1.180
L	1.215	1.360	1.270	1.610

Anschlüsse	ES/BCWS 300K	ES/BCWS 500K	ES/BCWS 750F	ES/BCWS 1000F
1 Kaltwasserzulauf	G 1/2" Ø	G 1" Ø	G 1" Ø	G 1" Ø
2 Zirkulation	G 1/2" Ø	G 1" Ø	G 1" Ø	G 1" Ø
3 Zirkulation	G 1/2" Ø	G 1" Ø	G 1" Ø	G 1" Ø
4 Zirkulation	G 1/2" Ø	G 1" Ø	G 1" Ø	G 1" Ø
5 Kaltwasserzulauf	G 1/2" Ø	G 1" Ø	G 1" Ø	G 1" Ø
6 Kaltwasserzulauf	G 1/2" Ø	G 1" Ø	G 1" Ø	G 1" Ø
7 Kaltwasserzulauf	G 1/2" Ø	G 1" Ø	G 1" Ø	G 1" Ø
8 Kaltwasserzulauf	G 1/2" Ø	G 1" Ø	G 1" Ø	G 1" Ø
9 Kaltwasserzulauf	G 1/2" Ø	G 1" Ø	G 1" Ø	G 1" Ø
10 Kaltwasserzulauf	G 1/2" Ø	G 1" Ø	G 1" Ø	G 1" Ø
11 Kaltwasserzulauf	G 1/2" Ø	G 1" Ø	G 1" Ø	G 1" Ø
12 Kaltwasserzulauf	G 1/2" Ø	G 1" Ø	G 1" Ø	G 1" Ø
13 Kaltwasserzulauf	G 1/2" Ø	G 1" Ø	G 1" Ø	G 1" Ø
14 Kaltwasserzulauf	G 1/2" Ø	G 1" Ø	G 1" Ø	G 1" Ø
15 Kaltwasserzulauf	G 1/2" Ø	G 1" Ø	G 1" Ø	G 1" Ø
16 Kaltwasserzulauf	G 1/2" Ø	G 1" Ø	G 1" Ø	G 1" Ø
17 Kaltwasserzulauf	G 1/2" Ø	G 1" Ø	G 1" Ø	G 1" Ø
18 Kaltwasserzulauf	G 1/2" Ø	G 1" Ø	G 1" Ø	G 1" Ø
19 Kaltwasserzulauf	G 1/2" Ø	G 1" Ø	G 1" Ø	G 1" Ø
20 Kaltwasserzulauf	G 1/2" Ø	G 1" Ø	G 1" Ø	G 1" Ø

	Modellnummer:	BCW 300K	BCW 500K80	BCW 750F	BCW 1000F
Schichtung bei Trinkwasserwärmung von 10 °C auf 45 °C					
Maximaler Durchfluss (Dauerleistung) (Heizgerät ext.)	Puffertemperatur 70 °C	L/min	1.000	1.500	2.011
	Puffertemperatur 80 °C	L/min	870	1.303	1.747
Zapfmenge bei Trinkwasserwärmung von 10 °C auf 45 °C					
Zapfmenge je Durchflussrate ohne Nachheizen	Durchflussrate 10 l/min: Puffer vollständig geladen (70 °C)	Liter	192	325	499	665
	Durchflussrate 20 l/min: Puffer vollständig geladen (70 °C)	Liter	147	260	402	536
	Durchflussrate 10 l/min: Puffer teilweise geladen (60 °C)	Liter	159	195	299	399
	Durchflussrate 20 l/min: Puffer teilweise geladen (60 °C)	Liter	88	157	241	322

Produktbeschreibung

Der Hygienespeicher **Eldom BCWS 500 K80** kombiniert Heizungs- und Trinkwasserbereitung in einem modernen und besonders hygienischen System. Zusätzlich verfügt dieses Modell über einen integrierten **zusätzlichen Wärmetauscher**, der ideal zur Einbindung weiterer Wärmequellen wie beispielsweise **Solarthermieanlagen** geeignet ist.

Das integrierte **Edelstahlwellrohr aus hochwertigem AISI 316L Edelstahl** erwärmt das Trinkwasser im **Durchlaufprinzip** – ähnlich wie bei einem Durchlauferhitzer. Dadurch wird das Trinkwasser erst bei Bedarf erwärmt und nicht dauerhaft gespeichert.

Das sorgt für:

Produktinformation

- Besonders hygienische Warmwasserbereitung
- Reduziertes Risiko von Legionellenbildung
- Frisches Warmwasser bei jeder Entnahme
- Hohe Energieeffizienz

Dank des großen Speicherinhalts und der intelligenten Temperaturschichtung steht jederzeit eine hohe Menge an Warmwasser zur Verfügung – ideal für moderne Heizsysteme und Haushalte mit erhöhtem Warmwasserbedarf.

Der zusätzliche Wärmetauscher im unteren Bereich ermöglicht die effiziente Einbindung weiterer Heizquellen und macht den Speicher besonders flexibel.

Geeignet für:

- **Wärmepumpen**
- **Solarthermieanlagen**
- **Holz- & Pelletheizungen**
- **Gas- & Ölheizungen**
- Kombinationen verschiedener Energiequellen

Die hochwertige **PU-Hartschaumisolierung** reduziert Wärmeverluste und sorgt für einen energieeffizienten Betrieb.

Wie funktioniert ein Hygienespeicher?

Im Inneren des Speichers befindet sich ein hochwertiges **Edelstahlwellrohr**, durch das das Trinkwasser fließt. Dieses Prinzip funktioniert ähnlich wie ein Durchlauferhitzer:

- Das Wasser wird **erst bei Entnahme erwärmt**
- Keine dauerhafte Speicherung von Trinkwasser
- Immer frisches Warmwasser verfügbar
- Hohe Hygiene & geringeres Legionellenrisiko
- Gleichzeitig nutzbar als Heizungs-Pufferspeicher

Dadurch wird nur die tatsächlich benötigte Wassermenge erwärmt – effizient und energiesparend.

Hochwertige Ausstattung

- **Edelstahlwellrohr aus AISI 316L Edelstahl**
- Zusätzlicher Wärmetauscher aus Stahl
- Hochwirksame **PU-Dämmung**
- Energieeffiziente Temperaturschichtung
- Außenmantel mit robustem Reißverschluss in INOX-Optik
- Zusätzlicher **1 1/2" Anschluss** für Elektroheizstab
- **8 Anschlüsse (2" IG)** für flexible Einbindung
- 1/2" Anschlüsse für Tauchhülsen
- Öffnung im Deckel z.B. zur Entlüftung
- 3 stabile Stellfüße

Flexible Erweiterungsmöglichkeiten

Optional kann ein passender **Elektroheizstab aus Edelstahl der Serie ES/BVZ** integriert werden.

Dadurch lässt sich der Hygienespeicher flexibel erweitern und auch elektrisch nachheizen.

Wichtige Hinweise

- Der Hygienespeicher muss **stehend transportiert** werden
- Sicherheitsgruppen für **Trinkwasser- und Heizungsseite** erforderlich
- Die PU-Isolierung ist fest aufgeschäumt
- Ab der Größe **750 Liter** ist die Isolierung abnehmbar

Lieferumfang

- Hygienespeicher mit Edelstahlwellrohr
- Integrierter zusätzlicher Wärmetauscher
- Fest aufgeschäumte PU-Isolierung
- Stellfüße
- Montage- und Bedienungsanleitung

Produktinformation

Technische Daten

Technische Daten:

Pufferspeicher / Hygienespeicher im Durchlaufprinzip mit Edelstahlwellrohr 300 / 500 / 750 / 1000 Liter mit 1 zusätzl. Wärmetauscher					
		ES/BCWS 300K	**ES/BCWS 500K**	**ES/BCWS 750F**	**ES/BCWS 1000F**
Modellnummer		BCWS 300K	BCWS 500K80	BCWS 750F	BCWS 1000F
Volumen Behälter	Liter	247	443	681	910
Energieeffizienzklasse	ErP	B	B	-	-
Maße mit Isolierung	mm	1.595 x 670 x 670	1.765 x 800 x 800	1.665 x 1.010 x 1.010	2.000 x 1.010 x 1.010
Isolierung Stärke	mm	85	80	80	80
Isolierung Material		Isolierung **nicht abnehmbar** (Hartschaum)		Isolierung **abnehmbar** (2 Weichschaumschalen)	
max. Betriebsdruck Behälter	Bar	3	3	3	3
max. Betriebstempartur Behälter	°C	95	95	95	95
Fläche zusätzlicher Wärmetauscher 1	m²	1,12	1,85	2,03	3,04
max. Betriebsdruck Wärmetauscher	bar	6	6	6	6
Volumen zusätzlicher Wärmetauscher 1	l	5,44	12,15	13,34	19,95
max. Wärmeleistung zusätzlicher Wärmetauscher 1 (60-80°C)	kW	35	55	62	88
Wärmeleistung zusätzlicher Wärmetauscher 1 nach EN 12897 (15-60°C; 15 l/min; 80°C)	kW	18,1	27,6	25,0	32,3
Aufheizzeit von 15-60°C mit zusätzlichem Wärmetauscher 1 (nach EN 12897; 15 l/min; 80°C)	min	30	43	65	70
Druckverlust zusätzlicher Wärmetauscher 1	mbar	50	40	50	70
Fläche Edelstahlwellrohr im Durchlaufprinzip	m²	3,03	4,65	5,16	7,50
Volumen Edelstahlwellrohr im Durchlaufprinzip	Liter	16,64	25,72	28,52	41,61
max. Betriebsdruck Edelstahlwellrohr	Bar	6	6	6	6
Wärmeverlust	W	51	72	127	138
Gewicht	kg	92	146	184	255

Skizze

Produktinformation

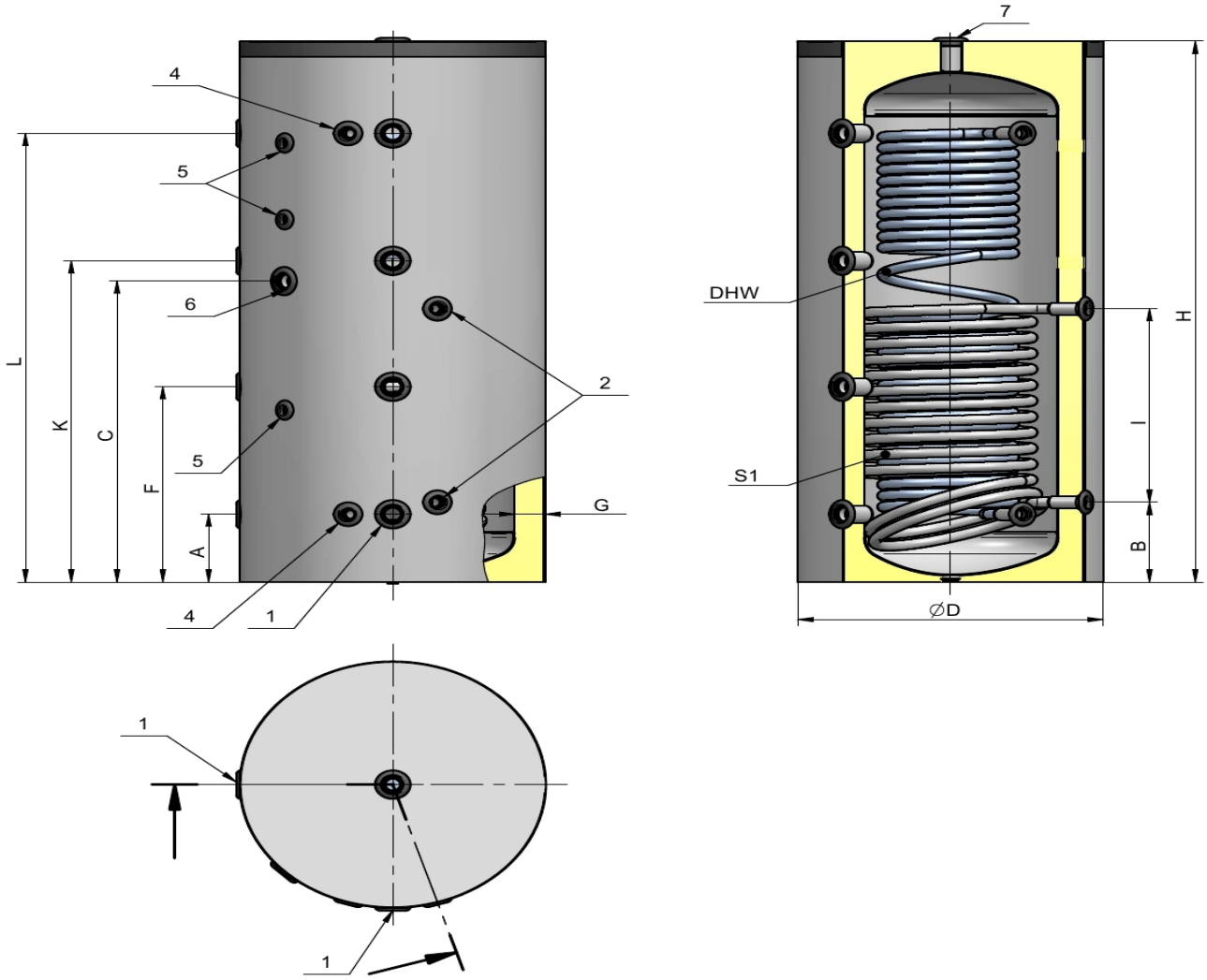

	ES/BCWS 300K	ES/BCWS 500K	ES/BCWS 750F	ES/BCWS 1000F
Anschlüsse				
1 Ein-/Ausgang	G1 1/2" IG	G2" IG	G2" IG	G2" IG
2 zusätzl. Wärmetauscher 1	G 3/4" IG	G1" IG	G1" IG	G1" IG
4 Edelstahlwellrohr für Durchlauf	G1" IG	G1" IG	G1" IG	G1" IG
5 Anschluss Fühler/Thermometer	G 1/2" IG	G 1/2" IG	G 1/2" IG	G 1/2" IG
6 zusätzliche Muffe	G1 1/2" IG	G1 1/2" IG	G1 1/2" IG	G1 1/2" IG
7 Ein-/Ausgang	G 3/4" IG	G1 1/4" IG	G1 1/4" IG	G1 1/4" IG

Produktinformation

	ES/BCWS 300K	ES/BCWS 500K	ES/BCWS 750F	ES/BCWS 1000F
A	205	220	330	330
B	235	260	360	360
C	835	960	890	1.045
øD	670	800	1.010	1.010
F	575	635	645	755
G	85	80	80	80
H	1.595	1.765	1.665	2.000
I	530	630	470	630
K	945	1.045	960	1.185
L	1.315	1.460	1.270	1.610

Beispiel Schüttleistung Edelstahlwellrohr

Berechnete maximale Zapfmengen. Abhängig von Kaltwassereingangstemperatur, Nachheizleistung, Durchflussrate/Druck Kaltwasser, Pufferspeichertemperatur, Umgebungstemperatur. Werte sind Maximalwerte und nicht verbindlich.

	Modellnummer:		BCW 300K	BCW 500K80	BCW 750F	BCW 1000F
Schüttleistung bei Trinkwassererwärmung von 10℃ auf 45℃						
Maximaler Durchfluss Dauerbetrieb (Heizquelle an)	Puffertemperatur 70℃	Liter/h	893	1371	1521	2211
	Puffertemperatur 60℃	Liter/h	670	1028	1141	1658
Zapfmenge bei Trinkwassererwärmung von 10℃ auf 45℃						
Zapfmenge je Durchflussrate ohne Nachheizen	Durchflussrate 10 l/min; Puffer vollständig geladen(70 ℃)	Liter	182	325	499	665
	Durchflussrate 20 l/min; Puffer vollständig geladen(70 ℃)	Liter	147	262	402	536
	Durchflussrate 10 l/min; Puffer teilweise geladen(60 ℃)	Liter	109	195	299	399
	Durchflussrate 20 l/min; Puffer teilweise geladen(60 ℃)	Liter	88	157	241	322

verfügbare Optionen

Heizelement

Ohne Heizelement
BVZ400 - 3000W - 3x~230V (+167,00EUR)
BVZ401 - 4500W - 3x~230V (+175,00EUR)
BVZ402 - 6000W - 3x~230V (+182,00EUR)