150 Liter Warmwasserspeicher Horizontal 3000W - GCH150

Art-Nr.: ES/GCH 150 + 3kW / Marke: Tesy

TESY
It's impressive

C

290,00EUR / Stück

inkl. 19% USt. zzgl. Versand

Produkt lagernd, sofort versandfertig

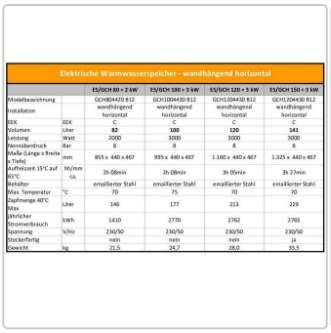

Elektrische Warmwasserspeicher - wandhängend horizontal

		ES/GCH 80 + 2 kW	ES/GCH 100 + 3 kW	ES/GCH 120 + 3 kW	ES/GCH 150 + 3 kW
Modellbezeichnung		GCH804420 B12	GCH1004430 B12	GCH1204430 B12	GCH1504430 B12
Installation		wandhängend horizontal	wandhängend horizontal	wandhängend horizontal	wandhängend horizontal
EEK	EEK	C	C	C	C
Volumen	Liter	82	100	120	141
Leistung	Watt	2000	3000	3000	3000
Nennüberdruck	Bar	8	8	8	8
Maße (Länge x Breite x Tiefe)	mm	855 x 440 x 467	995 x 440 x 467	1.160 x 440 x 467	1.325 x 440 x 467
Aufheizzeit 15°C auf 60°C	hh:mm ca.	2h 08min	2h 08min	3h 05min	3h 27min
Behälter		emaillierter Stahl	emaillierter Stahl	emaillierter Stahl	emaillierter Stahl
Max. Temperatur	°C	70	75	70	70
Zapfmenge 40°C Max	Liter	146	177	213	229
Jährlicher Stromverbrauch	kWh	1410	2770	2762	2765
Spannung	V/Hz	230/50	230/50	230/50	230/50
Steckerfertig		nein	nein	nein	ja
Gewicht	kg	21,5	24,7	28,0	35,5

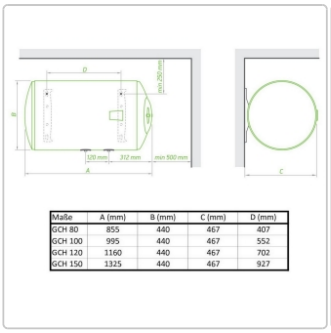

Maße	A (mm)	B (mm)	C (mm)	D (mm)
GCH 80	855	440	467	407
GCH 100	995	440	467	552
GCH 120	1160	440	467	702
GCH 150	1325	440	467	927

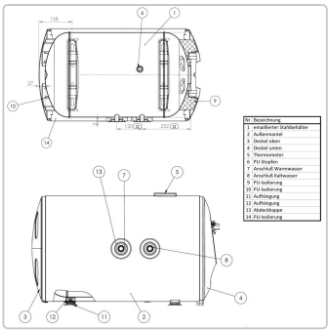

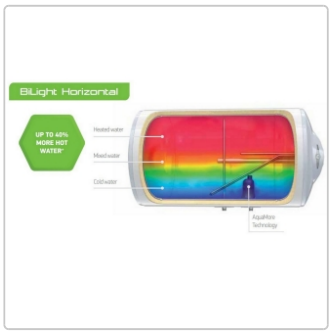

Produktinformation

Der GCH ist ein leistungsstarker und zuverlässig konstruierter horizontaler Warmwasserbereiter, der speziell für Haushalte entwickelt wurde, in denen kompakte Montageflächen und hohe Effizienz gefragt sind. Mit seinem robusten, korrosionsgeschützten Wasserspeicher und der hochwertigen Glas-Keramik-Beschichtung bietet der Boiler eine lange Lebensdauer und einen dauerhaft sicheren Betrieb.

Dank der innovativen TESY-Technologien wie der PISTON-Effizienztechnik liefert der BiLight GCH bis zu 40 % mehr nutzbares Warmwasser gegenüber herkömmlichen Geräten gleicher Größe. Die dichte Isolierung reduziert Wärmeverluste auf ein Minimum, wodurch der Energieverbrauch sinkt und der Komfort steigt.

Das benutzerfreundliche BiLight-Indikationssystem (Rote LED Heizbetrieb, Blaue LED Betriebsbereit) zeigt auf einen Blick den jeweiligen Betriebsstatus an, während integrierte Sicherheitsfunktionen wie Frostschutz, Thermoschutz, Rückschlagventil und Magnesium-Anode für einen zuverlässigen und sicheren Betrieb sorgen.

Mit verschiedenen Größen- und Leistungsvarianten eignet sich der TESY BiLight GCH ideal für Bäder, Küchen oder Ferienwohnungen, in denen eine flexible und platzsparende Warmwasserlösung benötigt wird.

- **Energieeffizient & zuverlässig:** Der TESY BiLight GCH nutzt moderne Isolierung und hochwertige Materialien, um Wärmeverluste zu minimieren und Energie optimal zu nutzen.
- **Innovativ:** Mit der patentierten „AquaMore“- bzw. „Piston“-Technologie liefert der Boiler bis zu 40 % mehr nutzbares Warmwasser als frühere Modelle derselben Serie.
- **Praktische Montage:** Der GCH ist als horizontaler wandhängender Warmwasserbereiter ausgelegt – ideal für Wandeinbau, in Nischen oder über Türen, wenn Platz knapp ist.
- **Komfort & Sicherheit:** Mit Temperaturschalter, Frostschutz, robustem emaillierten Wasserspeicher (Korrosionsschutz), Magnesium-Anode und korrektem Druckventil ausgestattet.
- **Vielseitige Größen & Leistung:** Je nach Modell stehen verschiedene Speichervolumina und Heizleistungen zur Verfügung – passend für kleine Haushalte bis zu größeren Wohnungen.

Technische Daten

Produktinformation

Elektrische Warmwasserspeicher - wandhängend horizontal					
		ES/GCH 80 + 2 kW	**ES/GCH 100 + 3 kW**	**ES/GCH 120 + 3 kW**	**ES/GCH 150 + 3 kW**
Modelbezeichnung		GCH804420 B12	GCH1004430 B12	GCH1204430 B12	GCH1204430 B12
Installation		wandhängend horizontal	wandhängend horizontal	wandhängend horizontal	wandhängend horizontal
EEK	EEK	C	C	C	C
Volumen	Liter	**82**	**100**	**120**	**141**
Leistung	Watt	2000	3000	3000	3000
Nennüberdruck	Bar	8	8	8	8
Maße (Länge x Breite x Tiefe)	mm	855 x 440 x 467	995 x 440 x 467	1.160 x 440 x 467	1.325 x 440 x 467
Aufheizzeit 15°C auf 65°C	hh/mm ca.	2h 08min	2h 08min	3h 05min	3h 27min
Behälter		emaillierter Stahl	emaillierter Stahl	emaillierter Stahl	emaillierter Stahl
Max. Temperatur	°C	70	75	70	70
Zapfmenge 40°C Max	Liter	146	177	213	229
jährlicher Stromverbrauch	kWh	1410	2770	2762	2765
Spannung	V/Hz	230/50	230/50	230/50	230/50
Steckerfertig		nein	nein	nein	ja
Gewicht	kg	21,5	24,7	28,0	33,5

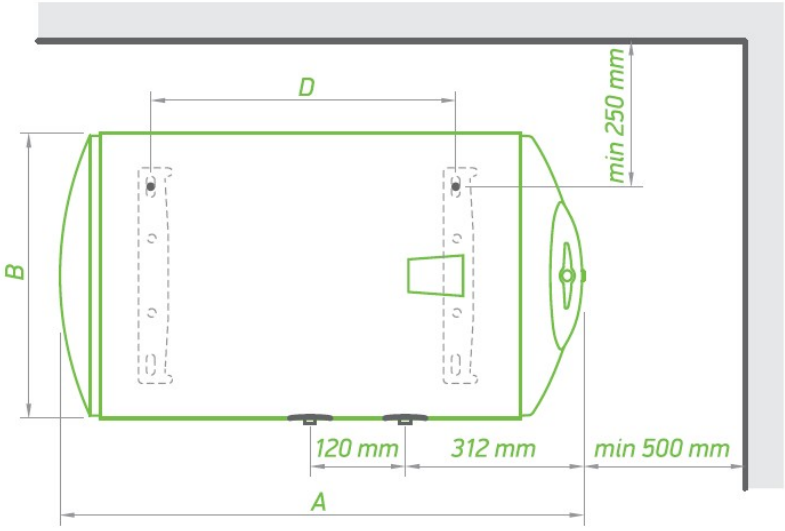

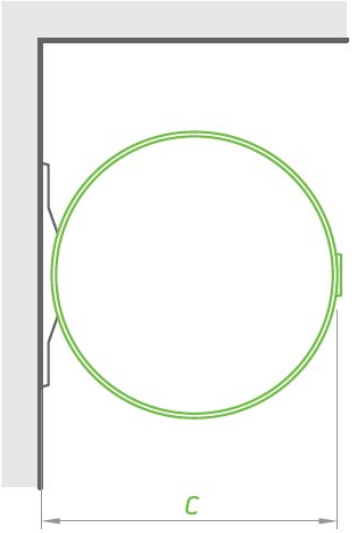

Maße	A (mm)	B (mm)	C (mm)	D (mm)
GCH 80	855	440	467	407
GCH 100	995	440	467	552
GCH 120	1160	440	467	702
GCH 150	1325	440	467	927

BiLight Horizontal

UP TO 40% MORE HOT WATER*

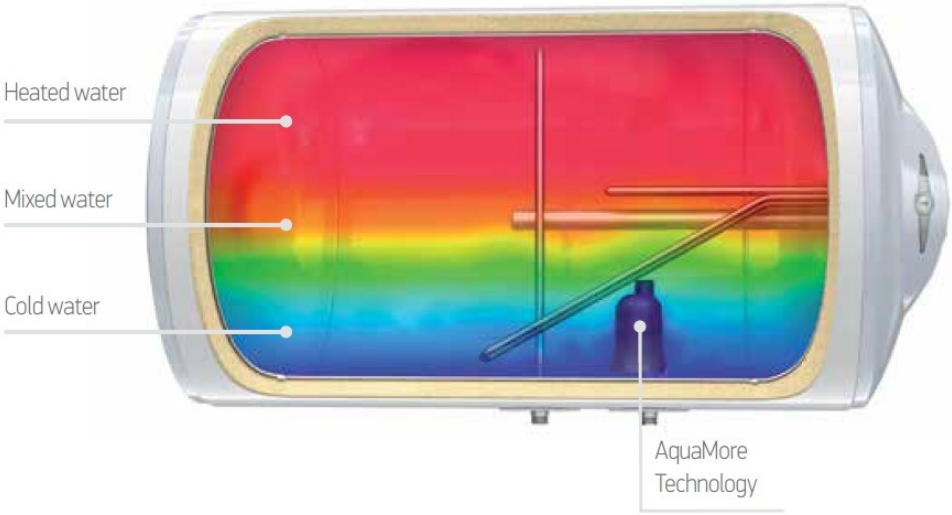

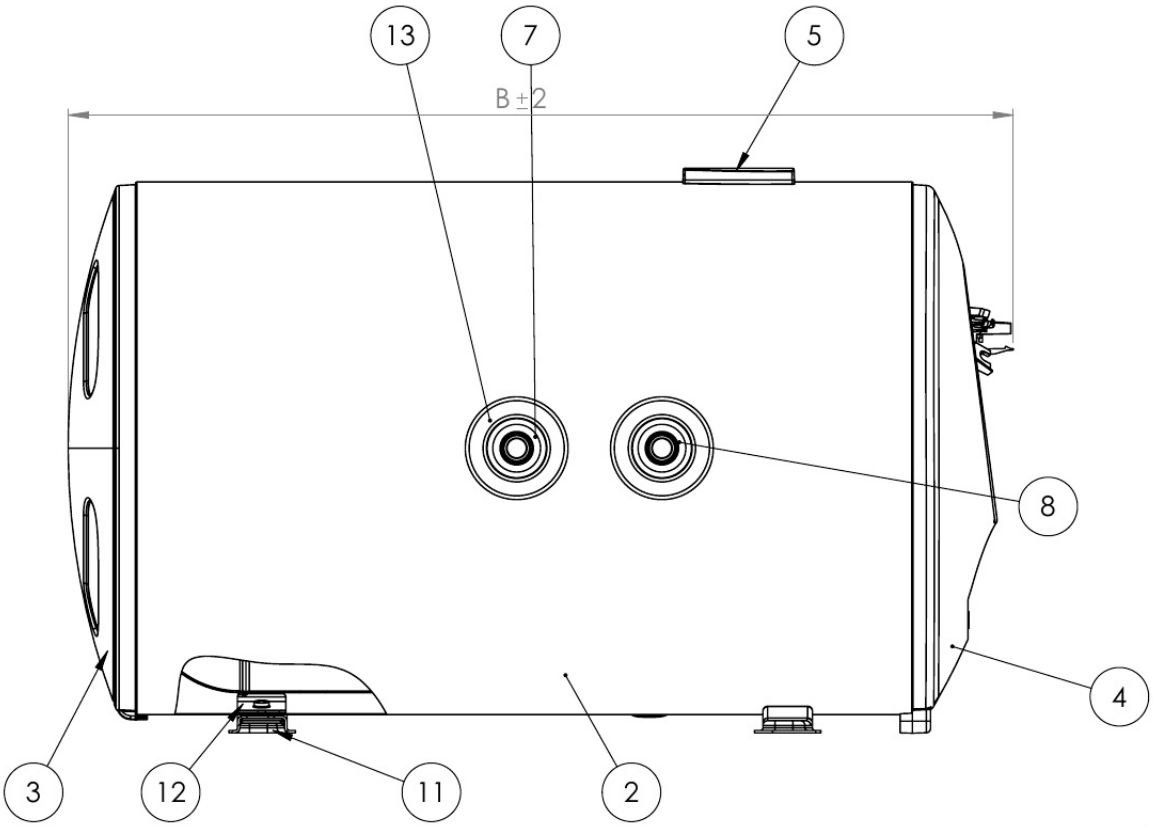
13
7
5
B ±2
8
4
3
12
11
2

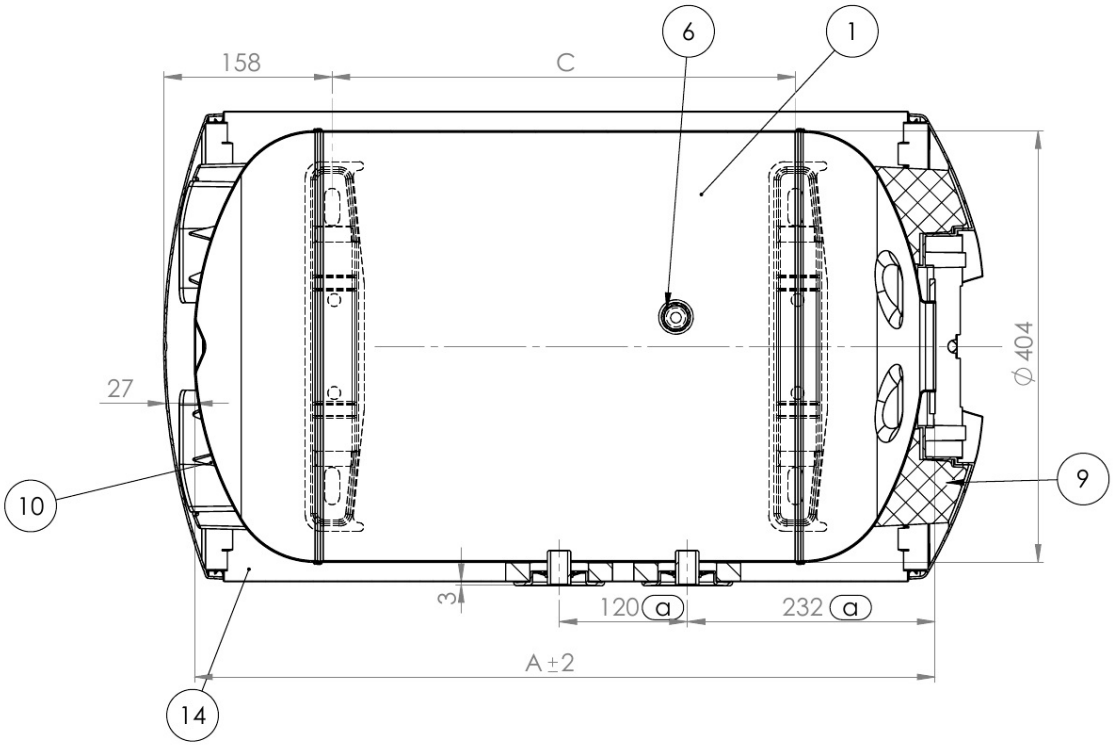
6
1
158
C
27
Ø 404
10
9
3
120 a
232 a
A ±2
14

Nr.	Bezeichnung
1	emaillierter Stahlbehälter
2	Außenmantel
3	Deckel oben
4	Deckel unten
5	Thermometer
6	PU-Stopfen
7	Anschluß Warmwasser
8	Anschluß Kaltwasser
9	PU-Isolierung
10	PU-Isolierung
11	Aufhängung
12	Aufhängung
13	Abdeckkappe
14	PU-Isolierung