Produktinformation

80 Liter breite/kurze Version Warmwasserspeicher WVF08046FD

Art-Nr.: ES/DRY 80 KURZ / GTIN: 4260669135161 / Marke: Eldom

C

192,00EUR / Stück

inkl. 19% USt. zzgl. Versand

Nur noch wenige auf Lager. Sofort lieferbar!

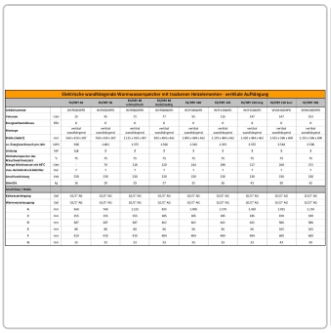

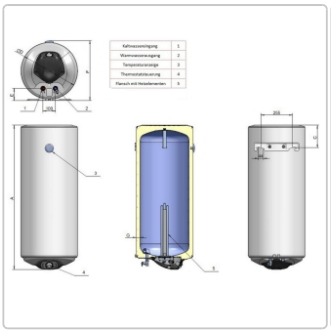

Produktinformation

ES Energy Systems Elektrospeicher sind bewährte Qualitätsprodukte und sind speziell auf Langlebigkeit ausgelegt. Die druckfesten Warmwasserspeicher der Serie ES eignen sich ideal zur Montage in Bad / Küche oder auch als zentrale Hauswasserversorgung (Anschlüsse mehrerer Zapfstellen mgl.)

- DIE PERFEKTE LÖSUNG FÜR KALKREICHES UND AGGRESSIVES WEICHES WASSER!
  Zwei Trockenrohrheizkörper – das Heizelement steht nicht in direktem Kontakt mit dem Wasser, sondern ist in einem Metalltauchrohr montiert, das zusammen mit dem Flansch in den Wassertanks eingebracht ist. Das Fehlen von Kalkablagerungen direkt auf dem Heizelement erhält die Energieeffizienz des Boilers und verlängert seine Lebensdauer.
- ENERGIESPAREND: Wir verwenden eine HFO-Closed-Cells-Wärmedämmung mit einer feinen geschlossenen Zellstruktur. Dabei handelt es sich um ein umweltfreundliches Polyurethansystem der neuen Generation mit hoher Energieeffizienz. Die über 33 mm dicke Isolierung sorgt für minimale Wärmeverluste und erhebliche Einsparungen!
- LANGE LEBENSDAUER:
  - SHIELD-Technologie – Schutz des Wasserbehälters mit Zirkonium-Emaille, die nach einer speziellen Formel für Verschleißfestigkeit hergestellt wurde;
  - Magnesium-Anodenschutz für optimalen Korrosionsschutz des Innenraums.
- SICHER: mit einzigartigem sechsstufigen Schutz:
  - spezieller Flansch – patentierte Konstruktion für maximale Sicherheit bei Überdruck;
  - externer Kapillarthermostat – einfache Einstellung der gewünschten Wassertemperatur;
  - Kapillarthermoschalter – schützt das Gerät zuverlässig vor Übertemperatur;
  - Kombiniertes Metallventil mit zwei Schutzfunktionen – Rückschlag- und Sicherheitsventil;
  - Frostschutz – der Thermoregler hält die Wassertemperatur automatisch über 5 °C;
  - Hohe Schutzklasse gegen Feuchtigkeit – IP24.
- Einfache Wartung – Austausch des Trockenheizelements bei Bedarf, ohne dass das Wasser aus dem Boiler abgelassen werden muss.
- ECO-Modus: Thermostatstellung bei 60 °C, bei der der Boiler am sparsamsten arbeitet.
- 2-in-1 Drehschalter (Temperatur + Ein/Aus) mit LED Anzeige (Rot - Aufheizmodus, Weiß - Betriebsbereit/Solltemperatur erreicht)
- Temperaturanzeige – Optische Anzeige ob der Behälter aufgeheizt hat

Highlights

Produktinformation

Technische Daten

Produktinformation

Elektrische wandhängende Warmwasserspeicher mit trockenen Heizelementen - vertikale Aufhängung										
		ES/DRY 30	ES/DRY 50	ES/DRY 80 schmal/hoch	ES/DRY 80 breit/niedrig	ES/DRY 100	ES/DRY 120	ES/DRY 150 lang	ES/DRY 150 kurz	ES/DRY 200
Artikelnummer		WVF03039FD	WVF05039FD	WVF08039FD	WVF08046FD	WVF10046FD	WVF12046FD	WVF15046FD	WVM15059FD	WVM20059FD
Volumen	Liter	29	45	75	77	95	116	147	147	193
Energieefizentzklasse	EEK	**C**	**C**	**C**	**C**	**C**	**C**	**C**	**C**	**C**
Montage		vertikal wandhängend	vertikal wandhängend	vertikal wandhängend	vertikal wandhängend	vertikal wandhängend	vertikal wandhängend	vertikal wandhängend	vertikal wandhängend	vertikal wandhängend
Maße (HxBxT)	mm	560 x 410 x 387	760 x 410 x 387	1.125 x 410 x 387	835 x 484 x 462	1.005 x 484 x 462	1.170 x 484 x 462	1.420 x 484 x 462	1.015 x 586 x 600	1.255 x 586 x 600
ca. Energieverbrauch pro Jahr	kWh	548	1.401	1.375	1.366	1.343	1.333	2.555	2.544	2.506
Leistung	kW	**1,6**	**2**	**2**	**2**	**2**	**2**	**2**	**2**	**2**
Höchsttemperatur des Brauchwarmwassers	°C	75	75	75	75	75	75	75	75	75
Menge Mischwasser mit 40°C	Liter	-	70	118	120	144	188	217	268	372
max. Betriebsdruck Behälter	bar	7	7	7	7	7	7	7	7	7
Anschlussleistung	Volt	230	230	230	230	230	230	230	230	230
Gewicht	kg	16	20	29	27	32	36	43	50	62
Anschlüsse / Maße										
Kaltwassereingang	Zoll	G1/2" AG	G1/2" AG	G1/2" AG	G1/2" AG	G1/2" AG	G1/2" AG	G1/2" AG	G1/2" AG	G1/2" AG
Warmwasserausgang	Zoll	G1/2" AG	G1/2" AG	G1/2" AG	G1/2" AG	G1/2" AG	G1/2" AG	G1/2" AG	G1/2" AG	G1/2" AG
A	mm	560	760	1.125	835	1.005	1.170	1.420	1.015	1.255
C	mm	155	155	155	185	185	185	185	190	190
D	mm	387	387	387	462	462	462	462	586	586
E	mm	80	80	80	96	96	96	96	105	105
F	mm	410	410	410	484	484	484	484	600	600
G	mm	33	33	33	33	33	33	33	43	43

Skizze

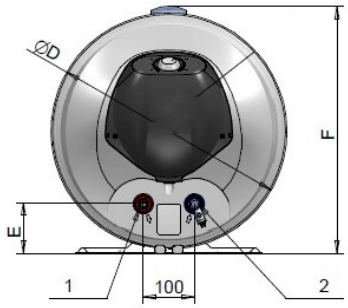

Kaltwassereingang	1
Warmwasserausgang	2
Temperaturanzeige	3
Thermostatsteuerung	4
Flansch mit Heizelementen	5

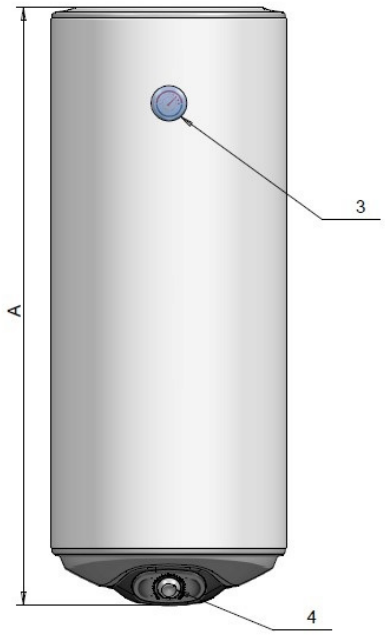

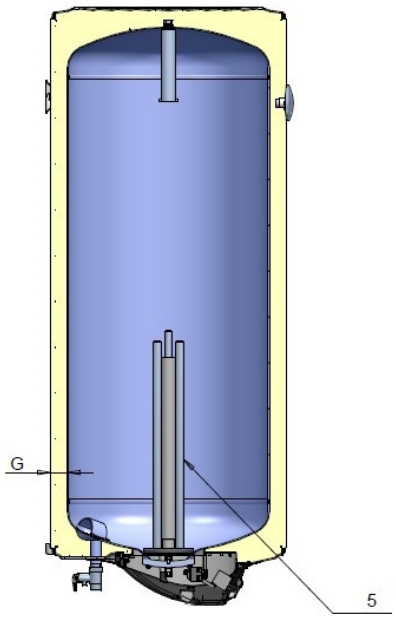

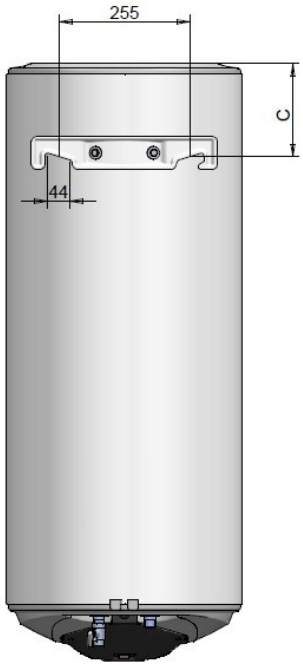

Produktinformation

Beschreibung 1

ELEKTRISCHE WARMWASSERSPEICHER ELDOM EUREKA 30-200 l MIT TROCKENROHRHEIZELEMENTEN

Warmwasserbereiter-Typ:	Warmwasserspeicher
Montage:	vertikale Montage wandhängend
Volumen (Liter):	30, 50, 80, 100, 120, 150, 200
Wasserbehälter:	emailliert

Wir bieten eine effektive Lösung für stark kalkhaltiges und aggressives weiches Wasser an. Die Warmwasserspeicher ELDOM Eureka sind mit Trockenrohrheizelementen ausgestattet, die nicht in direkte Berührung mit dem Wasser kommen, sondern in einer Tauchhülse angeordnet sind. Die spezielle Konstruktion dieser Warmwasserspeicher-Modelle ermöglicht die Ablagerung nur minimaler Kalkmengen. Das Fehlen von Kalkablagerungen auf dem Heizelement und der gesamten Innenfläche des Wasserbehälters erhält die Energieeffizienz des Warmwasserspeichers und verlängert seine Lebensdauer.

BESCHREIBUNG

- **Zwei Trockenrohrheizkörper –** das Heizelement kommt nicht in direkte Berührung mit dem Wasser; es ist in ein enges Rohr dicht eingebaut
- **ENERGIESPAREND -** die dichte Closed cell Wärmedämmung aus HFO-geschäumtem Polyurethan mit einer Stärke von 33 mm spart Kosten, indem sie minimale Wärmeverluste gewährleistet.
- **LANGLEBIGKEIT:**
  SHIELD Technologie - wärmebeständige Beschichtung des Wasserbehälters dank der innovativen Emaille-Formel mit erhöhtem Zirkoniumgehalt.
  Zuverlässiger Korrosionsschutz - Kathodensystem aus zwei Magnesiumanoden mit erhöhter Masse;
- **SICHERHEIT -** einzigartiger 6-stufiger Schutz;
  Speziell entwickelte ovalförmige Flanschkonstruktion - patentierte Technologie;
  Außen-Kapillarthermostat und Kapillartemperaturbegrenzer
  Kombiniertes Sicherheitsventil aus Metall - funktioniert als Ausgleichs-, Rückschlag- und Prüfventil;
- **Wartungs- und Servicefreundlichkeit -** der Trockenheizkörper kann bei Bedarf leicht ausgetauscht werden ohne dass das Ablassen des Wassers aus dem Wasserbehälter erforderlich wird;
- **Frostschutz;**
- **Möglichkeit zum Einbau eines Anodenprüfgeräts** zur Prüfung des Korrosionsschutzes;
- **Temperaturanzeige**

ELDOM® Eureka

www.eldominvest.com

Beschreibung 2

Produktinformation

ELEKTRISCHE WARMWASSERSPEICHER ELDOM EUREKA 30-200 l MIT TROCKENROHRHEIZELEMENTEN

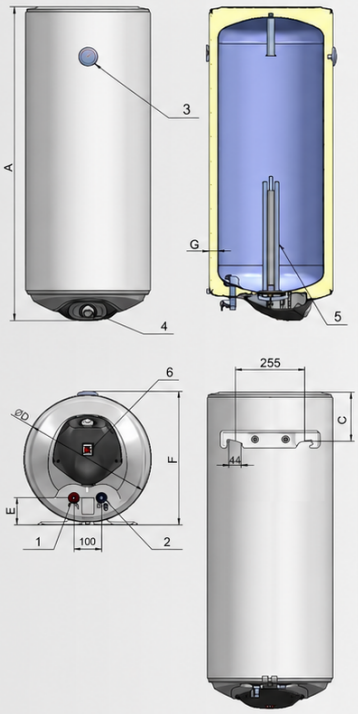

SPEZIFIKATIONEN

Daten		WVF03039FD	WVF05039FD	WVF08039FD	WVF08046FD	WVF10046FD	WVF12046FD	WVF15046FD	WVM15059FD	WVM20059FD
Modell										
Volumenbereich		30	50	80	80	100	120	150	150	200
Zapfprofil		S	M	M	M	M	M	L	L	L
Energieeffizienzklasse	kWh	C	C	C	C	C	C	C	C	C
Jahresstromverbrauch		548	1401	1375	1366	1343	1333	2555	2544	2506
Temperaturvoreinstellung am Thermostat	°C	60	60	60	60	60	60	60	75	75
Gemischtes Wasser bei 40°C	L	-	70	118	120	144	188	217	268	372
Nenndruck	Mpa	0.7	0.7	0.7	0.7	0.7	0.7	0.7	0.7	0.7
Nennspannung	V~	230	230	230	230	230	230	230	230	230
Elektrische Nennleistung	kW	2x0.8	2x0.8	2x1.0	2x1.0	2x1.0	2x1.0	2x1.0	2x1.0	2x1.0
Bruttogewicht	kg	15.5	20	28.5	26.5	31.5	36	43	50	62
Anschlüsse										
1: Warmwasserausgang		G 1/2"M	G 1/2"M	G 1/2"M	G 1/2"M	G 1/2"M	G 1/2"M	G 1/2"M	G 1/2"M	G 1/2"M
2: Kaltwassereingang - Ablass		G 1/2"M	G 1/2"M	G 1/2"M	G 1/2"M	G 1/2"M	G 1/2"M	G 1/2"M	G 1/2"M	G 1/2"M
3: Temperaturanzeige		ja	ja	ja	ja	ja	ja	ja	ja	ja
4. Außen-Thermostat		ja	ja	ja	ja	ja	ja	ja	ja	ja
5: Flansch mit Heizkörper		ja	ja	ja	ja	ja	ja	ja	ja	ja
6: Beleuchteter Schalter		NEIN	NEIN	NEIN	NEIN	NEIN	NEIN	NEIN	ja	ja
Abmessungen										
A	mm	560	760	1125	835	1005	1170	1420	1015	1255
C	mm	155	155	155	185	185	185	185	190	190
D	mm	387	387	387	462	462	462	462	586	586
E	mm	80	80	80	96	96	96	96	105	105
F	mm	410	410	410	484	484	484	484	600	600
G	mm	33	33	33	33	33	33	33	43	43

*Verordnung (EU) 814/2013, Verordnung (EU) 812/2013
*Die größten Warmwasserspeicher der Serie ELDOM Favorite (150 und 200 l) sind in verschiedenen Designs erhältlich.
Sieh S. 11-12 des Katalogs.
D - Warmwasserspeicher mit zwei Trockenrohrheizelementen