Produktinformation

500 Liter Wärmepumpenspeicher mit 2 Wärmetauschern – FVD2 500 – ohne Heizelement

Art-Nr.: ES/FVD2 500 / GTIN: 4260669130784 / Marke: Eldom

B

1.466,00EUR / Stück

inkl. 19% USt. zzgl. Versand

Das Produkt ist voraussichtlich in 30 bis 45 Tagen lagernd

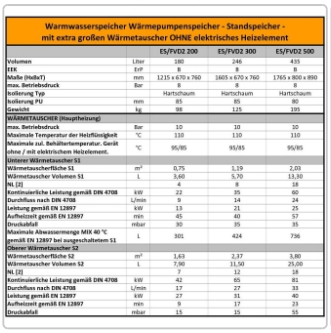

Warmwasserspeicher Wärmepumpenspeicher - Standspeicher - mit extra großen Wärmetauscher OHNE elektrisches Heizelement		ES/FVD2 200	ES/FVD2 300	ES/FVD2 500
Volumen	Liter	180	246	435
Eff	Eff	B	B	B
Maße (HxBxT)	mm	1215 x 670 x 760	1605 x 670 x 760	1765 x 800 x 890
max. Betriebsdruck	Bar	8	8	8
Isolierung Typ		Hartschaum	Hartschaum	Hartschaum
Isolierung PU	mm	85	85	80
Gewicht	kg	98	125	195
WÄRMETAUSCHER (Hauptheizung)				
max. Betriebsdruck	Bar	10	10	10
Maximale Temperatur der Heizflüssigkeit	°C	110	110	110
Maximale zul. Behältertemperatur. Gerät ohne / mit elektrischem Heizelement.	°C	95/85	95/85	95/85
Unterer Wärmetauscher S1				
Wärmetauscherfläche S1	m²	0,75	1,19	2,03
Wärmetauscher Volumen S1	L	3,60	5,70	13,30
NL [2]		4	8	18
Kontinuierliche Leistung gemäß DIN 4708	kW	22	35	60
Durchfluss nach DIN 4708	L/min	9	14	24
Leistung gemäß EN 12897	kW	13	21	25
Aufheizzeit gemäß EN 12897	min	45	40	57
Druckabfall	mbar	30	35	35
Maximale Abwassermenge MIX 40 °C gemäß EN 12897 bei ausgeschaltetem S1	L	301	424	736
Oberer Wärmetauscher S2				
Wärmetauscherfläche S2	m²	1,63	2,37	3,80
Wärmetauscher Volumen S2	L	7,90	11,50	29,00
NL [2]		7	12	18
Kontinuierliche Leistung gemäß DIN 4708	kW	42	65	81
Durchfluss nach DIN 4708	L/min	17	27	33
Leistung gemäß EN 12897	kW	27	31	40
Aufheizzeit gemäß EN 12897	min	9	17	23
Druckabfall	mbar	15	15	55

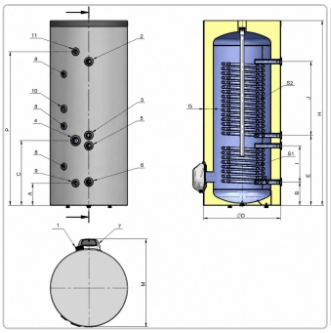

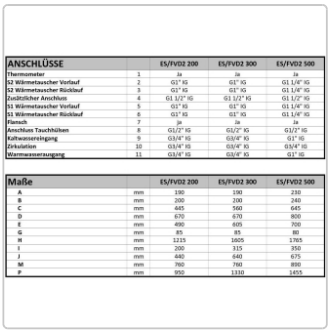

ANSCHLÜSSE		ES/FVD2 200	ES/FVD2 300	ES/FVD2 500
Thermometer	1	Ja	Ja	Ja
S2 Wärmetauscher Vorlauf	2	G1" IG	G1" IG	G1 1/4" IG
S2 Wärmetauscher Rücklauf	3	G1" IG	G1" IG	G1 1/4" IG
Zusätzlicher Anschluss	4	G1 1/2" IG	G1 1/2" IG	G1 1/2" IG
S1 Wärmetauscher Vorlauf	5	G1" IG	G1" IG	G1 1/4" IG
S1 Wärmetauscher Rücklauf	6	G1" IG	G1" IG	G1 1/4" IG
Flansch	7	Ja	Ja	Ja
Anschluss Tauchhülsen	8	G1/2" IG	G1/2" IG	G1/2" IG
Kalkwasserreiniger	9	G3/4" IG	G3/4" IG	G1" IG
Zirkulation	10	G3/4" IG	G3/4" IG	G3/4" IG
Warmwasserausgang	11	G3/4" IG	G3/4" IG	G1" IG

Maße		ES/FVD2 200	ES/FVD2 300	ES/FVD2 500
A	mm	190	190	230
B	mm	200	200	240
C	mm	445	560	645
D	mm	670	670	800
E	mm	490	605	700
G	mm	85	85	80
H	mm	1215	1605	1765
I	mm	200	315	350
J	mm	440	640	675
M	mm	760	760	890
P	mm	950	1310	1455

500 Liter Wärmepumpenspeicher mit 2 Wärmetauschern – FVD2 500

Der **FVD2 500** ist ein hochwertiger emaillierter Warmwasserspeicher mit einem Fassungsvermögen von ca. **500 Litern** und **zwei integrierten Wärmetauschern**.

Durch seine großzügig dimensionierten Wärmetauscher eignet sich der Speicher besonders für den Einsatz in Verbindung mit einer **Wärmepumpe**. Gleichzeitig ermöglicht der zweite Wärmetauscher die Einbindung eines weiteren Wärmeerzeugers, beispielsweise einer **Solarthermieanlage, Gas-, Öl- oder Festbrennstoffheizung**.

Damit bietet der FVD2 500 eine flexible Lösung für moderne und hybride Heizsysteme.

Ideal für Wärmepumpen und hybride Heizsysteme

Produktinformation

Der Speicherbehälter ist für die Erwärmung und Bevorratung von Trinkwarmwasser ausgelegt. Die hochwertige Emaillierung schützt die Innenfläche des Stahlbehälters und sorgt in Verbindung mit dem vorgesehenen Korrosionsschutz für eine lange Lebensdauer.

Die Wärmedämmung reduziert gleichzeitig die Bereitschaftsverluste und unterstützt einen energieeffizienten Betrieb.

Produktvorteile auf einen Blick

- **ca. 500 Liter Speichervolumen**
- speziell für die **Warmwasserbereitung mit Wärmepumpen** geeignet
- **2 integrierte Wärmetauscher**
- ideal für die Kombination von **zwei unterschiedlichen Wärmeerzeugern**
- emaillierter Trinkwasserbehälter
- Anschlussmöglichkeit für ein elektrisches Heizelement
- ideal zur späteren Einbindung einer **PV-Überschussnutzung**
- für moderne und hybride Heizsysteme geeignet
- gute Wärmedämmung zur Reduzierung von Wärmeverlusten
- vielseitige Anschluss- und Einsatzmöglichkeiten

Lieferumfang

- 1 × 500 Liter Wärmepumpenspeicher **FVD2 500**
- Thermometer
- Stellfüße
- 3x Tauchhülsen 1/2"
- 1x Stopfen 11/2"
- Sicherheitsventil mit integrierter Rückschlagklappe

Technische Daten

Produktinformation

Warmwasserspeicher Wärmepumpenspeicher - Standspeicher - mit extra großen Wärmetauscher OHNE elektrisches Heizelement				
		ES/FVD2 200	ES/FVD2 300	ES/FVD2 500
Volumen	Liter	180	246	435
EEK	ErP	B	B	B
Maße (HxBxT)	mm	1215 x 670 x 760	1605 x 670 x 760	1765 x 800 x 890
max. Betriebsdruck	Bar	8	8	8
Isolierung Typ		Hartschaum	Hartschaum	Hartschaum
Isolierung PU	mm	85	85	80
Gewicht	kg	98	125	195
WÄRMETAUSCHER (Hauptheizung)				
max. Betriebsdruck	Bar	10	10	10
Maximale Temperatur der Heizflüssigkeit	°C	110	110	110
Maximale zul. Behältertemperatur. Gerät ohne / mit elektrischem Heizelement.	°C	95/85	95/85	95/85
Unterer Wärmetauscher S1				
Wärmetauscherfläche S1	m²	0,75	1,19	2,03
Wärmetauscher Volumen S1	L	3,60	5,70	13,30
NL [2]		4	8	18
Kontinuierliche Leistung gemäß DIN 4708	kW	22	35	60
Durchfluss nach DIN 4708	L/min	9	14	24
Leistung gemäß EN 12897	kW	13	21	25
Aufheizzeit gemäß EN 12897	min	45	40	57
Druckabfall	mbar	30	35	35
Maximale Abwassermenge MIX 40 °C gemäß EN 12897 bei ausgeschaltetem S1	L	301	424	736
Oberer Wärmetauscher S2				
Wärmetauscherfläche S2	m²	1,63	2,37	3,80
Wärmetauscher Volumen S2	L	7,90	11,50	25,00
NL [2]		7	12	18
Kontinuierliche Leistung gemäß DIN 4708	kW	42	65	81
Durchfluss nach DIN 4708	L/min	17	27	33
Leistung gemäß EN 12897	kW	27	31	40
Aufheizzeit gemäß EN 12897	min	9	17	23
Druckabfall	mbar	15	15	55

Skizze und Anschlüsse

Produktinformation

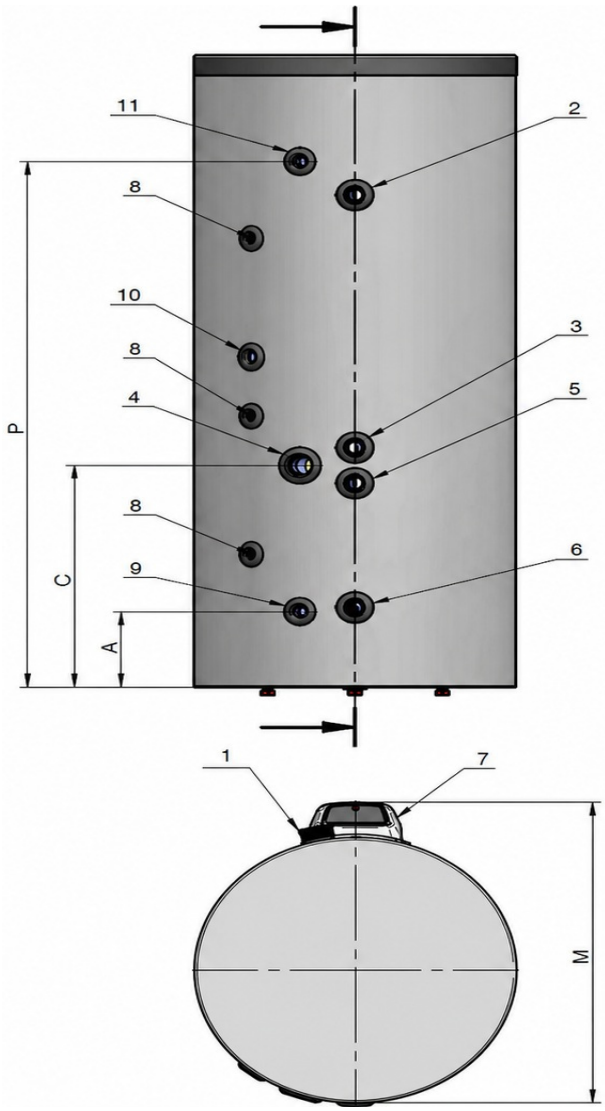

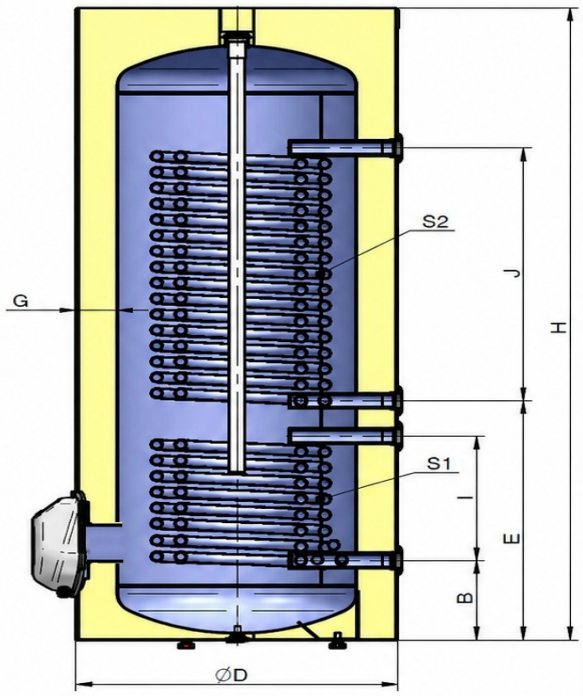

Produktinformation

ANSCHLÜSSE		ES/FVD2 200	ES/FVD2 300	ES/FVD2 500
Thermometer	1	Ja	Ja	Ja
S2 Wärmetauscher Vorlauf	2	G1" IG	G1" IG	G1 1/4" IG
S2 Wärmetauscher Rücklauf	3	G1" IG	G1" IG	G1 1/4" IG
Zusätzlicher Anschluss	4	G1 1/2" IG	G1 1/2" IG	G1 1/2" IG
S1 Wärmetauscher Vorlauf	5	G1" IG	G1" IG	G1 1/4" IG
S1 Wärmetauscher Rücklauf	6	G1" IG	G1" IG	G1 1/4" IG
Flansch	7	ja	Ja	Ja
Anschluss Tauchhülsen	8	G1/2" IG	G1/2" IG	G1/2" IG
Kaltwassereingang	9	G3/4" IG	G3/4" IG	G1" IG
Zirkulation	10	G3/4" IG	G3/4" IG	G3/4" IG
Warmwasserausgang	11	G3/4" IG	G3/4" IG	G1" IG

Maße		ES/FVD2 200	ES/FVD2 300	ES/FVD2 500
A	mm	190	190	230
B	mm	200	200	240
C	mm	445	560	645
D	mm	670	670	800
E	mm	490	605	700
G	mm	85	85	80
H	mm	1215	1605	1765
I	mm	200	315	350
J	mm	440	640	675
M	mm	760	760	890
P	mm	950	1330	1455

Produktbild inkl. Schnittbild
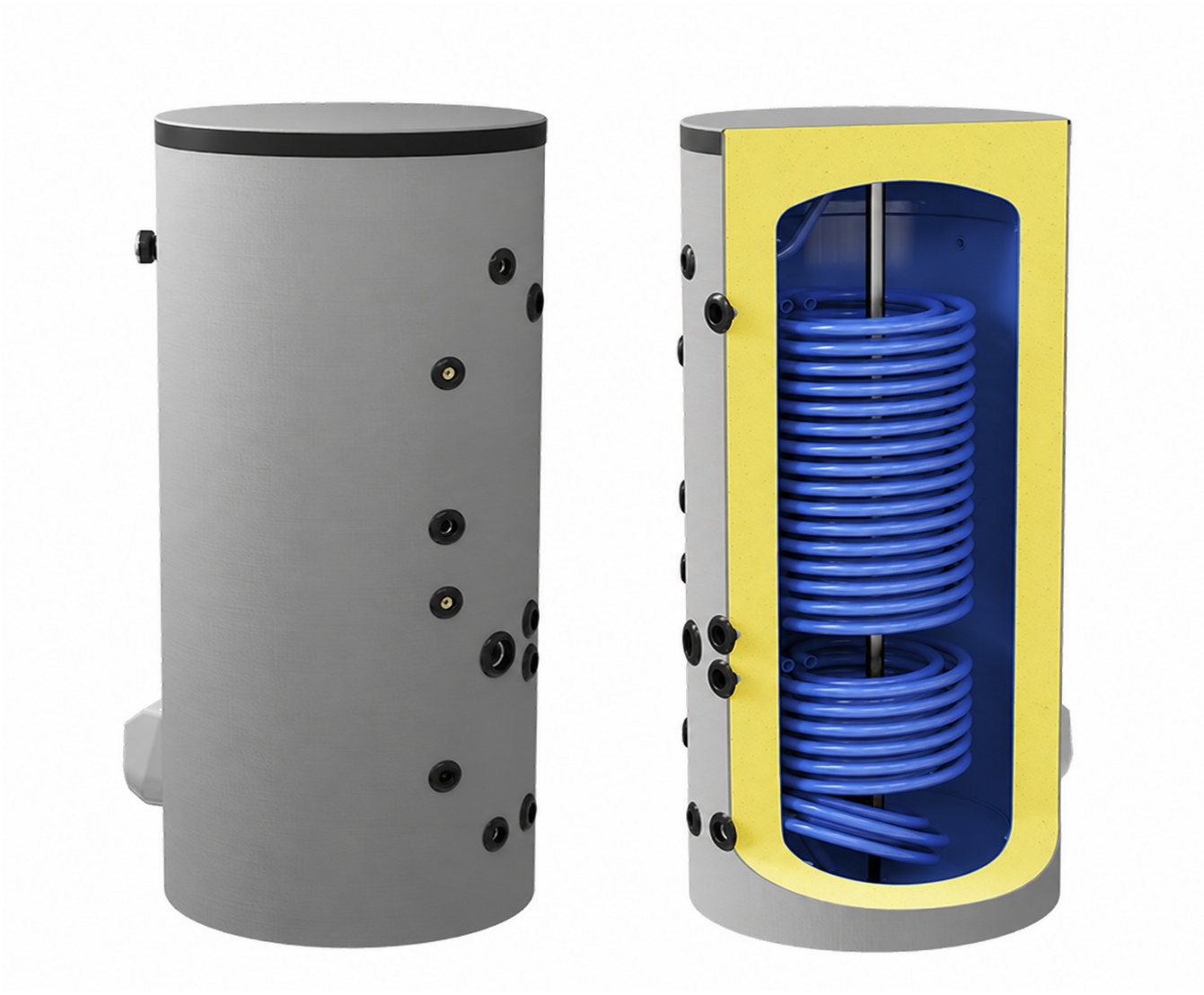
Produktinformation