Produktinformation

300 Liter Standspeicher OKCE 300 S

Art-Nr.: Z16502D / Marke: Drazice



DRAŽICE
MITGLIED DER NIBE GRUPPE

C

Sonderangebot

690,00EUR / Stück

Lagerabverkauf ~~827,00EUR / Stück~~ (Sie sparen 137,00EUR)

inkl. 19% USt. zzgl. Versand

Produkt lagernd, sofort versandfertig

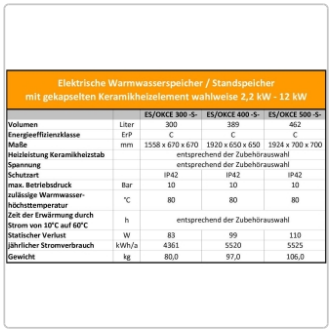





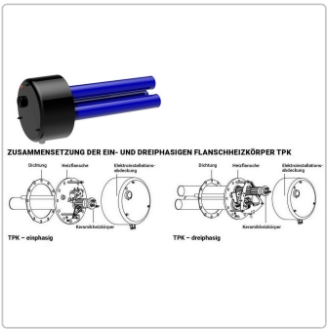

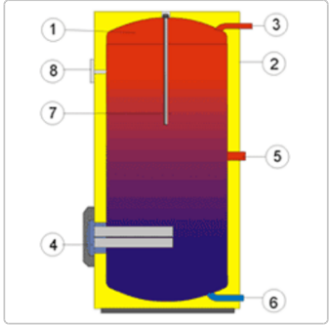



Produktinformation

Der **OKCE 300 S** ist ein hochwertiger, emaillierter 300-Liter-Standspeicher für die Speicherung und Bereitstellung von erwärmtem Trinkwasser.

Der druckfeste Speicher eignet sich zur Versorgung mehrerer Entnahmestellen und kann in zentrale Warmwassersysteme integriert werden.

Die robuste Konstruktion, die hochwertige Innenemaillierung und die werkseitig montierte Magnesiumschutzanode gewährleisten einen zuverlässigen Korrosionsschutz bei sachgemäßer Installation und regelmäßiger Wartung.

Die großzügige Speicherkapazität von 300 Litern ermöglicht die Bevorratung größerer Warmwassermengen und eignet sich besonders für Einfamilienhäuser mit erhöhtem Warmwasserbedarf sowie weitere Anwendungen mit entsprechendem Speichervolumen.

Flexible elektrische Warmwasserbereitung

Ein besonderer Vorteil der Modellreihe OKCE 300 S ist die Möglichkeit, den Speicher mit einem **gekapselten elektrischen Keramikheizkörper** auszustatten.

Das Keramikheizelement wird in einer separaten Tauchhülse betrieben und kommt dadurch nicht unmittelbar mit dem Trinkwasser in Berührung.

Diese Bauweise bietet mehrere Vorteile:

- Kein direkter Kontakt zwischen Heizelement und Trinkwasser
- Reduzierte Kalkablagerungen unmittelbar am Heizkörper
- Wartungsfreundliche Konstruktion
- Austausch des Keramikheizkörpers ohne Entleerung des Speichers möglich
- Verschiedene Heizleistungen je nach eingesetzter Heizeinheit

Zusätzlich verfügt der Speicher über einen **1½"-Gewindeanschluss**, über den ein geeignetes elektrisches Einschraubheizelement installiert werden kann.

Damit bietet der Speicher flexible Möglichkeiten zur elektrischen Warmwasserbereitung, beispielsweise auch in Verbindung mit einer entsprechend geregelten Photovoltaikanlage.

Wichtig: Elektrische Heizelemente sind nur dann Bestandteil des Lieferumfangs, wenn dies bei der jeweiligen Angebotsvariante im Menü ausgewählt wurde.

Hochwertige Emaillierung und zuverlässiger Korrosionsschutz

Der Speicherbehälter besteht aus Stahl und verfügt über eine schützende Innenemaillierung.

Die Emaillierung schützt die wasserberührten Stahlflächen vor Korrosion. Ergänzend ist eine **Magnesiumschutzanode mit 1¼"-Anschluss** montiert.

Die Kombination aus Innenemaillierung und kathodischem Korrosionsschutz unterstützt eine lange Nutzungsdauer des Speicherbehälters.

Die Magnesiumanode ist entsprechend den Herstellervorgaben regelmäßig zu kontrollieren und bei Bedarf auszutauschen.

Effiziente Wärmedämmung

Der Speicher verfügt über eine hochwertige, FCKW-freie **PU-Hartschaumisolierung**.

Diese reduziert die Wärmeverluste während der Warmwasserbevorratung und trägt zu einem energieeffizienten Betrieb bei.

Produktinformation

Ein robuster Außenmantel schützt die Dämmung vor äußeren Einflüssen.



Vorteile des Speichers auf einen Blick:

Standspeicher aus Stahl S235JRG2
Keramikheizkörper separat wählbar in verschiedenen Leistungen
Innen Emaillierung nach DIN 4753 Teil 3
Zusätzliches 1 1/2" Gewinde
Magnesiumschutzanode 1 1/4" zur Vervollständigung des kathodischen Korrosionsschutzes nach DIN 4753 Teil 6 montiert
Thermometer mit Farbskala inklusive
FCKW freie PU Hartschaumisolierung
Außenmantel aus pulverbeschichteten Blechmantel oder PVC

Technische Daten Speicher

Produktinformation

Elektrische Warmwasserspeicher / Standspeicher mit gekapselten Keramikheizelement wahlweise 2,2 kW - 12 kW				
		ES/OKCE 300 -S-	**ES/OKCE 400 -S-**	**ES/OKCE 500 -S-**
Volumen	Liter	300	389	462
Energieeffizienzklasse	ErP	C	C	C
Maße	mm	1558 x 670 x 670	1920 x 650 x 650	1924 x 700 x 700
Heizleistung Keramikheizstab		entsprechend der Zubehörauswahl		
Spannung		entsprechend der Zubehörauswahl		
Schutzart		IP42	IP42	IP42
max. Betriebsdruck	Bar	10	10	10
zulässige Warmwasser-höchsttemperatur	°C	80	80	80
Zeit der Erwärmung durch Strom von 10°C auf 60°C	h	entsprechend der Zubehörauswahl		
Statischer Verlust	W	83	99	110
jährlicher Stromverbrauch	kWh/a	4361	5520	5525
Gewicht	kg	80,0	97,0	106,0

Skizze

Produktinformation

OKCE 300 S

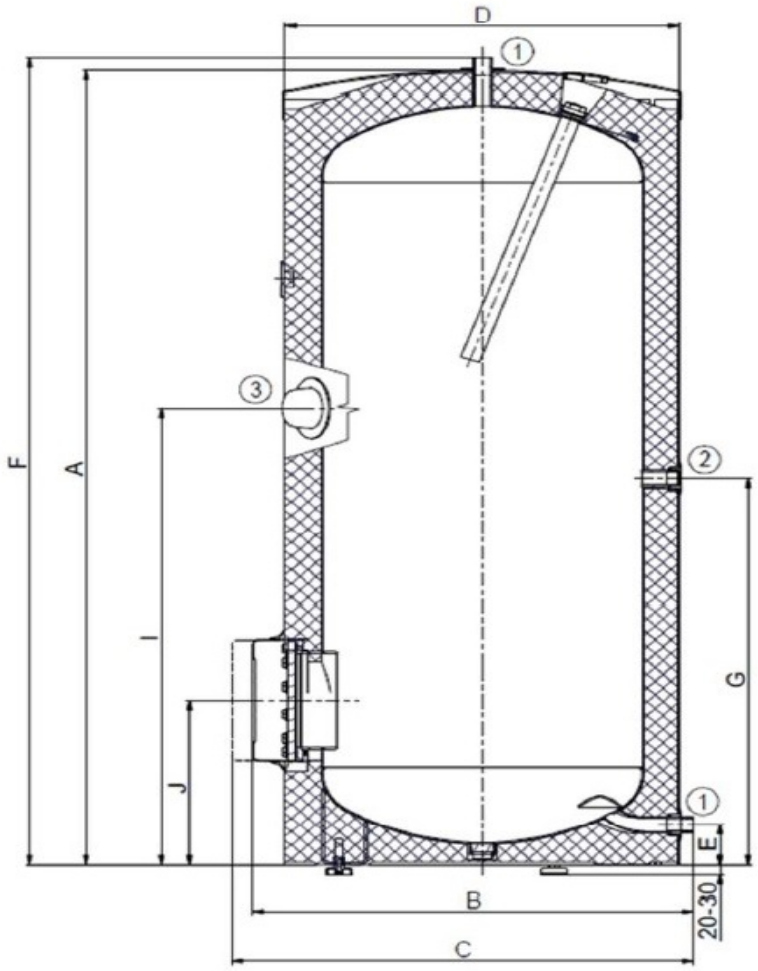

1	1" Außen
2	3/4" Innen
3	6/4" Innen

	OKCE 300 S
A	1558
B	750
C	810
D	670
E	77
F	1579
G	760
I	895
J	325

Beispielbild Flanschheizelemente

Produktinformation

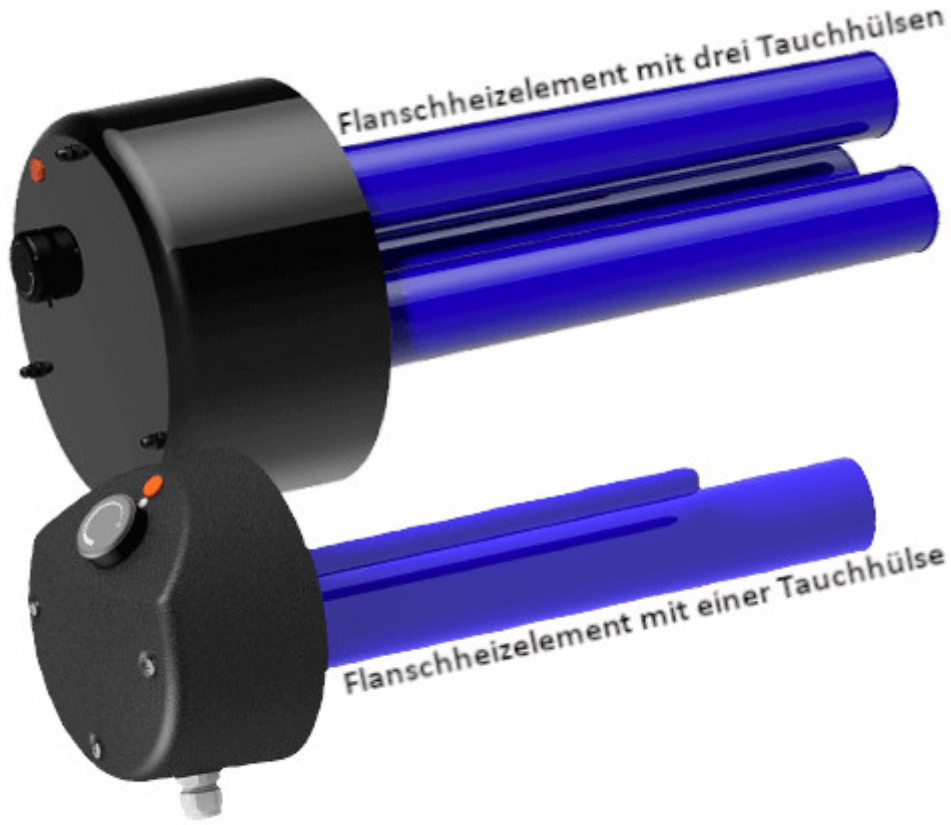

Technische Daten Flanschheizelement

Keramikheizkörper mit Flansch für Warmwasserspeicher						
		ES/TPK 210-12/2,2 kW	**ES/TPK 210-12/3,3 kW**	**ES/TPK 210-12/6,6 kW**	**ES/TPK 210-12/9 kW**	**ES/TPK 210-12/12 kW**
Leistung	kW	2,2	3,3	6,6	9	12
Temperaturbereich	°C	5-74	5-74	5-74	5-74	5-74
Einbaulänge (± 10mm)	mm	440	440	440	550	550
Spannung	V/Hz	1phasig - 1/N/PE ~ 230V/50Hz	3phasig - 3/N/PE ~ 3x 230V / 50Hz **Y**	3phasig - 3/N/PE ~ 3x 230V / 50Hz **Y**	3phasig - 3/N/PE ~ 380V / 50Hz **Δ**	3phasig - 3/N/PE ~ 380V / 50Hz **Δ**
Aufteilbare Leistungen		2200W	3x 1100W	3x 2200W	9000W	12000W
Empfohlene Schutzsicherung	A	16	3 x 10	3 x 16	3 x 20	3 x 25
Elektrische Schutzart	IP	IP42	IP42	IP42	IP42	IP42
Gewicht	kg	6,6	12	13	13,6	14

Produktinformation

Aufheizzeit der Keramikheizkörper mit Flansch in Stunden					
15°C - 60°C	TPK 210 - 12 / 2,2 kW	TPK 210 - 12 / 3,3 kW	TPK 210 - 12 / 6,6 kW	TPK 210 - 12 / 9 kW	TPK 210 - 12 / 12 kW
OKCE 160 S	4,25	2,75	1,25	-	-
OKCE 200 S	5,50	3,75	2,00	-	-
OKCE 250 S	6,75	4,50	2,25	-	-
OKCE 300 S	8,00	5,25	2,75	2,00	1,50
OKCE 400 S	10,25	6,75	3,25	2,50	2,00
OKCE 500 S	12,50	8,25	4,00	3,00	2,25

Übersicht der passenden Flanschheizelementen TPK					
	TPK 210-12/2,2 kW	TPK 210-12/3,3 kW	TPK 210-12/6,6 kW	TPK 210-12/9 kW	TPK 210-12/12 kW
OKCE 160 S	☑	☑	☑		
OKCE 200 S	☑	☑	☑		
OKCE 250 S	☑	☑	☑		
OKCE 300 S	☑	☑	☑	☑	☑
OKCE 400 S	☑	☑	☑	☑	☑
OKCE 500 S	☑	☑	☑	☑	☑

verfügbare Optionen

Heizelement

Ohne Flanschheizelement ES/TPK
ES/TPK 210-12/2,2 kW (+58,00EUR)
ES/TPK 210-12/3,3 kW (+271,00EUR)
ES/TPK 210-12/6,6 kW (+275,00EUR)
ES/TPK 210-12/9 kW (+328,00EUR)
ES/TPK 210-12/12 kW (+374,00EUR)